Saunier Duval

Magna Aqua

HA B 200/6 230V
HA BM 200/6 230V
HA B 260/6 230V
HA BM 260/6 230V

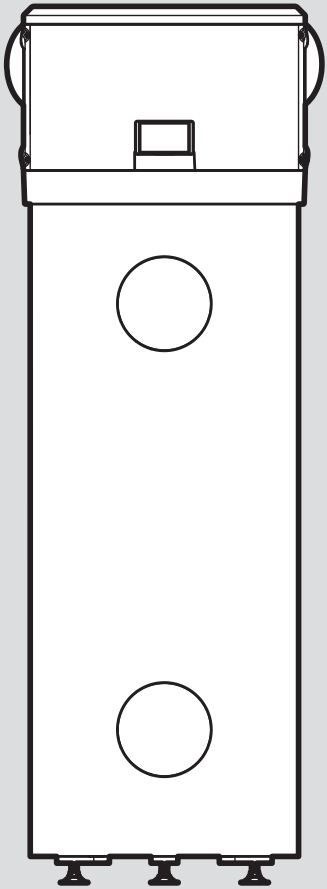

es Instrucciones de funcionamiento

it Istruzioni per l'uso

pt Manual de instruções

8000034709_00 - 05.06.2025

es Instrucciones de funcionamiento 3
it Istruzioni per l'uso 23
pt Manual de instruções 43

Instrucciones de funcionamiento

Contenido

1 Seguridad 5
1.1 Utilización adecuada..... 5
1.2 Peligro por un uso incorrecto..... 5
1.3 Peligro de muerte por salida de refrigerante 6
1.4 Peligro de muerte por modificaciones en el aparato o en el entorno del mismo 6
1.5 Riesgo de quemaduras por tocar superficies calientes 6
1.6 Peligro de quemadura por agua caliente sanitaria..... 6
1.7 Evite el peligro de congelación por contacto con el refrigerante..... 7
1.8 Peligro de abrasión por solución salina 7
1.9 Peligro de lesiones y riesgo de daños materiales por la realización incorrecta de los trabajos de mantenimiento y reparación o por su omisión 7
1.10 Riesgo de un daño por corrosión debido a un aire de la habitación inadecuado 7
1.11 Cambios posteriores..... 8
1.12 Peligros por modificaciones en el entorno del producto..... 8
1.13 Riesgo de daños materiales causados por heladas..... 8
1.14 Peligro de quemaduras o escaldaduras por piezas calientes..... 8
1.15 Peligro de daños por helada debido a una temperatura ambiente insuficiente..... 8
1.16 Prevenga los daños medioambientales por escape de refrigerante 9
2 Observaciones sobre la documentación 10
2.1 Consulta de la documentación adicional..... 10
2.2 Conservación de la documentación 10
2.3 Validez de las instrucciones 10
3 Descripción del producto 10
3.1 Vista general del panel de mandos 10
3.2 Símbolos mostrados..... 10
3.3 Denominación de tipo y número de serie 11
3.4 Datos en la placa de características..... 11
3.5 Pegatina de advertencia..... 12
3.6 Marcado CE..... 12
4 Funcionamiento 12
4.1 Concepto de uso..... 12
4.2 Niveles de funcionamiento y visualización 12
4.3 Puesta en marcha del producto..... 12
4.4 Bloquear/desbloquear la pantalla 13
4.5 Ajustar la hora..... 13
4.6 Ajuste de la temperatura de agua caliente sanitaria..... 13
4.7 Programación de los tiempos de funcionamiento 14
4.8 Ajuste de los tiempos de funcionamiento 14
4.9 Funcionamiento del modo vacaciones..... 15
4.10 Activación del modo eco..... 16
4.11 Activación del funcionamiento automático 16
4.12 Activación del modo confort..... 17
4.13 Activación del modo inteligente 17
4.14 Activación del modo Boost 17
4.15 Conexión del modo ventilación 17

4.16 Selección de la fuente de energía adicional 18
4.17 Generar agua caliente sanitaria solo con la fuente de energía adicional..... 18
4.18 Activación de la protección contra la legionela..... 18
5 Solución de problemas 19
5.1 Detección y solución de averías 19
5.2 Sustituir el cable de conexión a red..... 19
6 Mantenimiento y conservación..... 19
6.1 Mantenimiento 19
6.2 Cuidado del producto..... 19
6.3 Comprobación del conducto de desagüe de condensados..... 20
7 Puesta fuera de servicio 20
7.1 Puesta fuera de funcionamiento temporal del aparato..... 20
7.2 Puesta fuera de funcionamiento definitiva del aparato..... 20
8 Reciclaje y eliminación 20
8.1 Desechar correctamente el refrigerante 20
9 Garantía y atención al cliente 20
9.1 Garantía..... 20
9.2 Servicio de Asistencia Técnica 20
Anexo 21
A Solución de averías..... 21
B Temperatura máxima del agua 22

1 Seguridad

1.1 Utilización adecuada

Su uso incorrecto o utilización inadecuada puede dar lugar a situaciones de peligro mortal o de lesiones para el usuario o para terceros, así como provocar daños en el producto u otros bienes materiales.

El producto está previsto para la producción de agua caliente sanitaria.

La utilización adecuada implica:

– Tenga en cuenta las instrucciones de funcionamiento adjuntas del producto y de todos los demás componentes de la instalación.
– Cumplir todas las condiciones de inspección y mantenimiento recogidas en las instrucciones.

Este producto puede ser utilizado por niños a partir de 8 años, así como por personas con capacidades físicas, sensoriales o mentales disminuidas o con falta de experiencia y conocimientos, si son vigilados o han sido instruidos respecto al uso seguro del aparato y comprenden los peligros derivados del mismo. No deje que los niños jueguen con el producto. No permita que los niños efectúen la limpieza y el mantenimiento sin vigilancia.

Una utilización que no se corresponda con o que vaya más allá de lo descrito en las presentes instrucciones se considera inadecuada. También es inadecuado cualquier uso de carácter directamente comercial o industrial.

¡Atención!

Se prohíbe todo uso abusivo del producto.

1.2 Peligro por un uso incorrecto

El uso incorrecto puede poner en peligro tanto a usted como a otras personas y ocasionar daños materiales.

- Lea atentamente las presentes instrucciones y toda la documentación adicional, especialmente el capítulo "Seguridad" y las notas de advertencia.
- Realice solo aquellas operaciones a las que se refieren las presentes instrucciones de funcionamiento.

1.3 Peligro de muerte por salida de refrigerante

El producto contiene el refrigerante R 290.

R 290 es un refrigerante inflamable.

En caso de salida de refrigerante existe riesgo de explosiones.

- ▸ A ser posible, abra del todo las puertas y ventanas y procure que se produzca una corriente.
- ▸ Evite llamas abiertas (p. ej. mecheros o cerillas).
- ▸ No fume.
- ▸ No accione interruptores eléctricos, enchufes de toma de corriente, timbres, teléfonos ni interfonos.
- ▸ Abandone inmediatamente el edificio y evite que terceras personas entren en él.

1.4 Peligro de muerte por modificaciones en el aparato o en el entorno del mismo

- ▸ No retire, puentee ni bloquee ningún dispositivo de seguridad.
- ▸ No manipule los dispositivos de seguridad.
- ▸ No rompa ni retire ningún precinto de las piezas.
- ▸ No efectúe modificación alguna:
  - – en el producto
  - – en los conductos de entrada
  - – en los conductos de desagüe
  - – en la válvula de seguridad del circuito de fuentes de calor
  - – en elementos estructurales que puedan afectar a la seguridad del aparato

1.5 Riesgo de quemaduras por tocar superficies calientes

Los conductos salientes y las conexiones hidráulicas están calientes durante el funcionamiento.

- ▸ No toque ninguna conexión hidráulica.
- ▸ No toque ninguna entrada ni salida de aire.

1.6 Peligro de quemadura por agua caliente sanitaria

Si la temperatura del agua caliente es superior a 60 °C, existe peligro de sufrir escaldaduras durante las tomas de agua caliente. Los niños y las personas mayores pueden sufrir daños incluso con temperaturas inferiores.

- ▸ Seleccionar una temperatura que no pueda dañar a nadie.

1.7 Evite el peligro de congelación por contacto con el refrigerante

El producto se suministra con un llenado de servicio de refrigerante R 290. Se trata de un refrigerante que no contiene cloro, por lo que no perjudica la capa de ozono. El contacto con el refrigerante que se derrama en los puntos de salida puede dar lugar a congelación.

- Si se produce una fuga de refrigerante, no toque ningún componente del producto.
- No aspire los vapores o gases que emanen desde las fugas del circuito refrigerante.
- Evite el contacto de la piel o los ojos con el refrigerante.
- En caso de contacto del refrigerante con la piel o los ojos, acuda a un médico.

1.8 Peligro de abrasión por solución salina

La solución salina etilenglicol es perjudicial para la salud.

- Evite el contacto con los ojos y la piel.
- Utilice guantes y gafas protectoras.
- Evite la inhalación y la ingestión.
- Consulte la hoja de datos de seguridad que acompaña a la solución salina.

1.9 Peligro de lesiones y riesgo de daños materiales por la realización incorrecta de los trabajos de mantenimiento y reparación o por su omisión

- Nunca intente realizar usted mismo trabajos de mantenimiento o de reparación en el aparato.
- Encargue a un profesional autorizado que repare las averías y los daños de inmediato.
- Respetar los intervalos de mantenimiento especificados.

1.10 Riesgo de un daño por corrosión debido a un aire de la habitación inadecuado

Los aerosoles, disolventes, productos de limpieza con cloro, pinturas, adhesivos, sustancias con amoniaco, polvo, etc., pueden provocar corrosión en el producto.

- Asegúrese de que el suministro de aire siempre esté libre de flúor, cloro, azufre, polvo, etc.
- Asegúrese de que no se almacenen productos químicos en el lugar de instalación.

1.11 Cambios posteriores

- No retire, puentee ni bloquee ningún dispositivo de seguridad.
- No manipule los dispositivos de seguridad.
- No rompa ni retire ningún precinto de los componentes.
- No realice ninguna modificación en el producto, en los conductos de entrada, en el conducto de desagüe o en las válvulas de seguridad.
- No realice ninguna modificación en elementos estructurales que puedan afectar a la seguridad del producto.
- No realice ningún cambio en el producto que lo perfore.

1.12 Peligros por modificaciones en el entorno del producto

Determinados trabajos de acondicionamiento y renovación en su vivienda pueden afectar al funcionamiento de su producto.

- Contacte con su instalador antes de llevar a cabo dichos trabajos.

1.13 Riesgo de daños materiales causados por heladas

- En caso de helada, asegúrese de que la instalación de calefacción sigue funcionando en todo momento y que todas las estancias se calientan lo suficiente.
- Cuando no pueda asegurar el funcionamiento, encargue a un profesional autorizado que purgue la instalación de calefacción.

1.14 Peligro de quemaduras o escaldaduras por piezas calientes

Las partes del producto se calientan durante el funcionamiento.

- Toque el producto y sus piezas una vez se hayan enfriado.

1.15 Peligro de daños por helada debido a una temperatura ambiente insuficiente

Si la temperatura ambiente ajustada en las diferentes habitaciones es demasiado baja, no se puede descartar que partes de la instalación de calefacción resulten dañadas por una helada.

El producto puede emitir aire a la estancia. Esto puede ocasio-

nar que la temperatura ambiente descienda de 0 °C.

- Si se ausenta con temperaturas exteriores bajas, asegúrese de que el sistema de calefacción siga en funcionamiento y las estancias mantengan una temperatura suficiente.
- Es imprescindible observar las indicaciones para la protección antihielo.

1.16 Prevenga los daños medioambientales por escape de refrigerante

El producto contiene el refrigerante R 290. Este producto no debe verterse a la atmósfera.

Antes de eliminar el producto, se debe aspirar por completo el refrigerante de su interior e introducirlo en contenedores adecuados para su posterior reciclaje o eliminación conforme a la normativa.

- Procure que sólo personal especializado con certificación oficial y con el correspondiente equipo de protección realice trabajos de mantenimiento e intervenciones en el circuito refrigerante.
- Solicite a personal especializado certificado que elimine o recicle según las disposiciones vigentes el refrigerante que contiene el producto.

2 Observaciones sobre la documentación

2.1 Consulta de la documentación adicional

- Es imprescindible tener en cuenta todas las instrucciones de funcionamiento suministradas junto con los componentes de la instalación.

2.2 Conservación de la documentación

- Conservar estas instrucciones y toda la demás documentación de validez paralela para su uso posterior.

2.3 Validez de las instrucciones

Estas instrucciones son válidas únicamente para:

Aparato - Referencia del artículo

HA B 200/6 230V	8000033211
HA BM 200/6 230V	8000033214
HA B 260/6 230V	8000033200
HA BM 260/6 230V	8000033215

3 Descripción del producto

La bomba de calor del producto funciona con una temperatura del aire entre -7 °C y +43 °C. Fuera de este intervalo de temperatura, el agua se calienta mediante la resistencia de inmersión o, si está disponible, mediante la calefacción de apoyo externa.

3.1 Vista general del panel de mandos

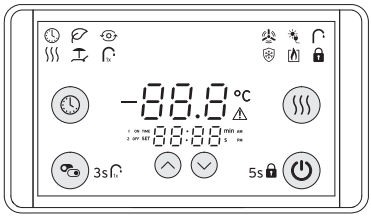

Panel de mandos	Descripción
	Ajuste de la hora, fecha y temporizadores
	Cambio del modo, confirmación de la selección Confirmación de la selección del modo Activación/desactivación del modo Boost
	Navegación en modos, ajustes y parámetros
	Navegación en modos, ajustes y parámetros
	Botón encendido/apagado Activación/desactivación del bloqueo de teclas Cancelar la entrada
	Activación /desactivación del modo confort

3.2 Símbolos mostrados

Símbolo	Significado
	El modo automático está activado
	El modo eco está activado
	El modo inteligente está activado
	El modo confort está activado
	El modo vacaciones está activado
	El modo Boost está activado
	El ventilador está encendido

Símbolo	Significado
	Recepción de una señal en la conexión rápida Smart Grid/fotovoltaica
	Agua caliente sanitaria disponible
	Modo desescarche en marcha
	El símbolo parpadea: la caldera de solo calefacción externa se selecciona ahora como caldera auxiliar o: Existe una demanda de calor en la caldera auxiliar externa
	La pantalla está bloqueada

3.3 Denominación de tipo y número de serie

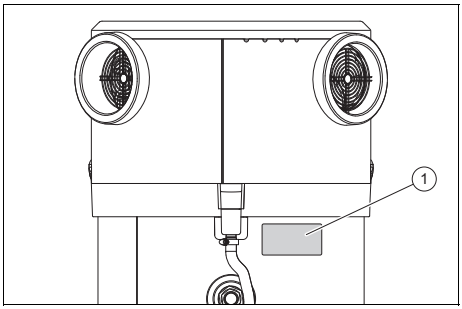

La denominación y el número de serie figuran en la placa de características **(1)**.

3.4 Datos en la placa de características

La placa de características viene colocada de fábrica en el lateral derecho del producto.

Datos en la placa de características	Significado
Magna Aqua	Nombre comercial
B / BM	Tipo de acumulador
200 / 270	Volumen del acumulador
/6	Versión del aparato
1-N//PE 230 V (monofásico) ~ 50 Hz	Tensión y frecuencia del suministro eléctrico del producto
P máx.	Consumo de potencia máx.

Datos en la placa de características	Significado
I máx.	máx. intensidad de corriente del suministro de corriente
IP...	Tipo de protección/ clase de protección
140 Kg	Peso total del producto vacío
	Potencia absorbida del compresor
	Entrada de alimentación de la calefacción de apoyo
	Entrada de alimentación del ventilador
DE ...	País de utilización
	El circuito refrigerante
R290	Tipo de refrigerante
GWP	Global Warming Potential
t CO_2eq	Equivalente de CO_2
PS máx.	Presión máxima en el circuito
V n	Volumen nominal
P máx.	Presión máxima admisible
T máx.	Temperatura máxima
S	Superficie del serpentín
	Acumulador
	Serpentín del acumulador
xxxxxxyyyyyyyyyyzzzzzzzzzzzz	Código de barras con número de serie, Las cifras 7 a 16 constituyen la referencia del artículo

3.5 Pegatina de advertencia

Se deben colocar etiquetas de advertencia relevantes para la seguridad en varios lugares del producto. Las etiquetas de advertencia incluyen las reglas de comportamiento relativas al refrigerante R290. No se deben retirar las etiquetas de advertencia.

Símbolo	Significado
	Advertencia de sustancias inflamables en combinación con el refrigerante R290.
	Indicación de servicio, leer el manual técnico.

3.6 Marcado CE

Con el marcado CE se certifica que los productos cumplen los requisitos básicos de las directivas europeas aplicables conforme figura en la declaración de conformidad.

Puede solicitar la declaración de conformidad al fabricante.

4 Funcionamiento

4.1 Concepto de uso

Este producto tiene 4 botones de control y 2 botones de navegación.

– Con la tecla ⏲ se ajustan los tiempos de funcionamiento.
– Con la tecla ⚙ se selecciona el modo.
– Con la tecla ♨ se activa el modo confort y se selecciona una fuente de energía alternativa.
– Con la tecla ⏻ se enciende y apaga el producto o se bloquea o desbloquea la pantalla.

La pantalla se apaga 75 s después del último uso.

4.2 Niveles de funcionamiento y visualización

El producto tiene dos niveles de funcionamiento y visualización.

En el nivel de usuario encontrará información y opciones de ajuste que necesitará como usuario final.

El nivel del profesional autorizado está reservado al profesional competente. Está protegido con un código. Los profesionales competentes son los únicos que deben modificar los ajustes en el nivel del profesional autorizado.

4.3 Puesta en marcha del producto

1. Asegúrese de que la llave de corte antes del grupo de seguridad en la entrada de agua fría está abierta.
2. Antes de conectar el suministro eléctrico, asegúrese de que el acumulador de agua caliente sanitaria está lleno.
3. Asegúrese de que el producto está conectado al suministro eléctrico.
4. Pulse la tecla ⏻.
   ◁ La bomba de calor solo se conecta si la temperatura del acumulador es inferior a la temperatura del agua ajustada dentro de un tiempo de calentamiento en el programa de funcionamiento.
   ◁ Cuando la bomba de calor está en funcionamiento, se genera una corriente de aire en la entrada y la salida de aire.

Indicación
Tras la primera puesta en marcha, la bomba de calor necesita de 5 a 12 horas hasta alcanzar la temperatura (55 °C) según la temperatura del agua fría y de admisión de aire.

Indicación
La bomba de calor del producto funciona con una temperatura del aire entre -7 °C y +43 °C. Fuera de este rango de temperatura, la producción de agua caliente sanitaria se realiza exclusivamente por una fuente de energía alternativa.

4.4 Bloquear/desbloquear la pantalla

Indicación
Si no se pulsa ninguna tecla durante 3 minutos, la pantalla se bloquea automáticamente.

1. Para bloquear la pantalla, mantenga pulsada la tecla durante 5 segundos.
   – Aparece
2. Para desbloquear la pantalla, mantenga pulsada la tecla durante 5 segundos.
   – No se muestra ya

4.5 Ajustar la hora

Indicación
El producto no cambia automáticamente entre el horario de verano e invierno. Usted deberá cambiar la hora manualmente.

- ► Pulse la tecla en la pantalla básica.
  - ◁ Los dígitos de la hora parpadean en la pantalla básica.
- ► Ajuste las horas con las teclas y .
- ► Pulse la tecla para confirmar el ajuste de las horas.
  - ◁ Los minutos empiezan a parpadear.
- ► Ajuste los minutos con las teclas y .
- ► Pulse la tecla para confirmar el ajuste de los minutos.
  - ◁ El número del mes empieza a parpadear.
- ► Ajuste el mes con las teclas y .
- ► Pulse la tecla para confirmar el ajuste del mes.
  - ◁ El número del día empieza a parpadear.
- ► Ajuste el día con las teclas y .
- ► Pulse la tecla para confirmar el ajuste del día.
  - ◁ Los números del año empiezan a parpadear.
- ► Ajuste el año con las teclas y .
- ► Pulse la tecla para confirmar el ajuste del año.
  - ◁ Se muestra la pantalla básica.

4.6 Ajuste de la temperatura de agua caliente sanitaria

Peligro
Peligro de muerte por legionela.
La legionela se desarrolla a temperaturas por debajo de 60 °C.
- ► El profesional autorizado le informará de las medidas para la protección contra la legionela efectuadas en su instalación.
- ► No ajuste la temperatura del agua por debajo de los 60 °C sin consultarlo con el profesional autorizado.

1. Pulse la tecla o en la pantalla básica.
   - ◁ La temperatura de consigna estándar parpadea.
2. Ajuste la temperatura de consigna con las teclas y .

◁ La temperatura puede modificarse en pasos de 0,5 °C. El rango de ajuste de la temperatura de consigna va de 38 a 65 °C.
◁ Es posible cambiar la temperatura más rápidamente manteniendo pulsado un botón de ajuste.

3. Confirme el ajuste pulsando la tecla .
   ◁ Si no se realiza ninguna entrada durante 15 segundos, el producto guarda automáticamente los cambios realizados y regresa a la pantalla básica.
   ◁ Si la temperatura del contenedor llega a 42 °C, en la pantalla básica se muestra el símbolo . Esto significa que se dispone de agua caliente sanitaria.
   ◁ El producto sigue calentando el agua hasta alcanzar la temperatura de consigna.

Indicación
Cuando el producto recibe una señal de la instalación fotovoltaica o del regulador Smart Grid externo, la temperatura de consigna cambia automáticamente a 65 °C. La bomba de calor y la resistencia de inmersión funcionan simultáneamente.

4.7 Programación de los tiempos de funcionamiento

La programación de los tiempos de funcionamiento le permite optimizar el consumo de energía del producto. Para preparar la programación, tenga en cuenta los puntos siguientes:

– Tarifa de electricidad (horarios de tarifa baja/alta)
– Temperatura del aire extraído (el producto alcanza una mejor eficiencia durante las horas más cálidas)

Puede programar hasta 2 tiempos de funcionamiento por día. La programación se aplica todos los días hasta que finalice la función.

El modo activo durante los tiempos de funcionamiento programados es el que se utilizó por última vez antes del inicio del tiempo de funcionamiento programado.

4.8 Ajuste de los tiempos de funcionamiento

4.8.1 Ajuste del tiempo de funcionamiento

► Mantenga pulsada la tecla en la pantalla básica durante 2 segundos.
◁ Los símbolos y 1 ON parpadean.
► Pulse la tecla .
◁ El número de las horas parpadea.
► Ajuste la hora del primer tiempo de funcionamiento con las teclas y .
► Pulse la tecla .
◁ El número de los minutos parpadea.
► Ajuste el minuto del comienzo del primer tiempo de funcionamiento con las teclas y .
► Pulse la tecla para confirmar el ajuste de los minutos.
◁ Los símbolos y 1 OFF parpadean.
► Pulse la tecla .
◁ El número de las horas parpadea.
► Ajuste la hora de desconexión del producto con las teclas y .
► Pulse la tecla .
◁ El número de los minutos parpadea.
► Ajuste el número de minutos para el final del tiempo de funcionamiento con las teclas y .

Condición: Solo desea configurar un tiempo de funcionamiento.

► Espere 15 segundos después de ajustar la hora y los minutos para que finalice el primer tiempo de funcionamiento.

– El producto guarda los ajustes y vuelve a la pantalla básica.

Condición: Solo desea configurar un segundo tiempo de funcionamiento.

- ▶ Pulse la tecla ⏲.
  - ◁ Los símbolos 🕓 y 2 ON parpadean.
- ▶ Pulse la tecla ⏲.
  - ◁ El número de las horas parpadea.
- ▶ Ajuste la hora del segundo tiempo de funcionamiento con las teclas ⌃ y ⌄.
- ▶ Pulse la tecla ⏲.
  - ◁ El número de los minutos parpadea.
- ▶ Ajuste el minuto del comienzo del segundo tiempo de funcionamiento con las teclas ⌃ y ⌄.
- ▶ Pulse la tecla ⏲ para confirmar el ajuste de los minutos.
  - ◁ Los símbolos 🕓 y 2 OFF parpadean.
- ▶ Pulse la tecla ⏲.
  - ◁ El número de las horas parpadea.
- ▶ Ajuste la hora de desconexión del producto con las teclas ⌃ y ⌄.
- ▶ Pulse la tecla ⏲.
  - ◁ El número de los minutos parpadea.
- ▶ Ajuste el minuto de desconexión del producto con las teclas ⌃ y ⌄.
- ▶ Pulse la tecla ⏲ para confirmar los ajustes y regresar a la pantalla básica.

4.8.2 Acceso a los tiempos de ajuste

Si el producto está parametrizado para funcionar con 1 o 2 tiempos ajustados, en la pantalla básica se ve el símbolo 🕓.

- ▶ Pulse la tecla ⏲ durante 2 segundos.
  - ◁ Los símbolos 🕓 y 1 ON parpadean.
- ▶ Con las teclas ⌃ y ⌄, acceda al ajuste de las opciones 1 OFF, 2 ON y 2 OFF.

4.8.3 Desactivación de los tiempos de ajuste programados

- ▶ Mantenga pulsada la tecla ⏲ en la pantalla básica durante 2 segundos para acceder al menú de ajuste de los rangos de temperatura.
- ▶ Pulse brevemente la tecla ⏻.
  - ◁ Todas las programaciones se eliminan al mismo tiempo.

4.9 Funcionamiento del modo vacaciones

En este modo, se puede programar con antelación una fecha para la secuencia de desconexión o una fecha para reiniciar el producto.

Durante este periodo, el agua de la bomba de calor para agua caliente sanitaria se mantiene a una temperatura de 4 °C para evitar los riesgos debidos a la congelación.

No es posible programar al mismo tiempo una fecha para la secuencia de desconexión y otra para el reinicio.

Si el modo vacaciones ya no está activado, el producto funcionará en el modo que estaba programado antes de que se activara el modo vacaciones.

4.9.1 Programación de la fecha para la secuencia de desconexión

- ▶ Asegúrese de que el producto está encendido. No debe encontrarse en el modo standby.
- ▶ Pulse la tecla ⚙ y seleccione el funcionamiento de vacaciones ⛱ con ayuda de las teclas ⌃ y ⌄.
- ▶ Confirme la selección del modo pulsando la tecla ⚙.
  - ◁ La pantalla muestra OFF y la fecha programada.
- ▶ Pulse la tecla ⏲ durante 2 segundos.
  - ◁ El número del mes parpadea.

- ► Ajuste el mes con las teclas ⌃ y ⌄ y confirme la selección con la tecla ⏲.
  - ◁ El número del día parpadea
- ► Ajuste el día con las teclas ⌃ y ⌄ y confirme la selección con la tecla ⏲.
  - ◁ Los dos últimos dígitos del año parpadean.
- ► Ajuste el año con las teclas ⌃ y ⌄ y confirme su selección con la tecla ⏲.
  - ◁ Tras ajustar la fecha, la pantalla muestra permanentemente OFF hasta que se alcanza la fecha.

4.9.2 Programación de una fecha para el reinicio

Esta función le permite programar su producto para que permanezca desconectado durante el periodo de su ausencia y se reinicie el día ajustado.

Esta función debe configurarse el día de la salida.

- ► Pulse la tecla ⚙ y seleccione el funcionamiento de vacaciones con ayuda de las teclas ⌃ y ⌄.
- ► Confirme la selección del modo pulsando la tecla ⚙.
  - – La pantalla muestra OFF y una fecha de desconexión ficticia.
- ► Mantenga pulsada la tecla ⏻ durante 2 segundos.
  - – La pantalla muestra ON y una fecha de conexión ficticia.
  - – El producto pasa al modo standby y espera la fecha de conexión.
- ► Pulse la tecla ⏲ durante 2 segundos.
  - ◁ El número del mes parpadea.
- ► Ajuste el mes con las teclas ⌃ y ⌄ y confirme la selección con la tecla ⏲.
  - ◁ El número del día parpadea
- ► Ajuste el día con las teclas ⌃ y ⌄ y confirme la selección con la tecla ⏲.
  - ◁ Los dos últimos dígitos del año parpadean.
- ► Ajuste el año con las teclas ⌃ y ⌄ y confirme su selección con la tecla ⏲.
  - ◁ Tras ajustar la fecha, la pantalla muestra permanentemente ON y la fecha de conexión hasta que se alcanza la fecha.

4.10 Activación del modo eco

En el modo eco prima un menor consumo de energía sobre el confort térmico.

Si se activa este modo y la temperatura del aire se encuentra dentro del rango de temperatura especificado, solo se utiliza la bomba de calor para la producción de agua caliente sanitaria. Si la temperatura del aire está fuera del rango de temperatura especificado, se activa la calefacción de apoyo. (→ Página 22)

- ► Pulse la tecla ⚙ y seleccione el modo eco con ayuda de las teclas ⌃ y ⌄.
- ► Confirme la selección del modo pulsando la tecla ⚙.

4.11 Activación del funcionamiento automático

El funcionamiento automático garantiza un ajuste equilibrado entre el bajo consumo de energía y la comodidad del usuario.

Cuando se activa este modo, el compresor solo calienta. Si no se alcanza la temperatura nominal transcurridos 200 minutos, se activa la calefacción adicional.

- ► Pulse la tecla ⚙ y seleccione el funcionamiento automático ⏲ con ayuda de las teclas ⌃ y ⌄.
- ► Confirme la selección del modo pulsando la tecla ⚙.

4.12 Activación del modo confort

En el modo confort, la comodidad del usuario tiene prioridad sobre la optimización del consumo de energía.

Si se activa este modo, la calefacción de apoyo y el compresor arrancan simultáneamente.

- ► Pulse la tecla .
  - ◁ Aparece .

> **Indicación**
> El modo confort puede aumentar el consumo de energía.

- ► Para finalizar el modo confort, pulse la tecla .
  - ◁ El producto funciona en el modo eco.

4.13 Activación del modo inteligente

En el modo inteligente, el consumo de energía se optimiza en función de la temperatura exterior.

Entre -7 y +5 °C, el producto funciona en el modo confort (→ Página 17)

Entre +5 y +25 °C, el producto funciona en el modo automático (→ Página 16)

Entre +25 y +43 °C, el producto funciona en el modo eco (→ Página 16)

- ► Pulse la tecla y seleccione el modo inteligente con ayuda de las teclas y .
- ► Confirme la selección del modo pulsando la tecla .

> **Indicación**
> El modo inteligente puede aumentar el consumo de energía.

4.14 Activación del modo Boost

Con el modo Boost se puede cubrir una demanda puntual de agua caliente sanitaria. Este modo solo se activa una vez y se desactiva automáticamente en cuanto se alcanza la temperatura de consigna.

Si se activa este modo, la calefacción de apoyo y el compresor arrancan simultáneamente.

- ► Mantenga pulsada la tecla durante 3 segundos.
  - ◁ Aparece 1x.

> **Indicación**
> El modo boost puede aumentar el consumo de energía.

- ► Para finalizar el modo Boost, mantenga de nuevo pulsada la tecla durante 3 segundos.
  - ◁ No se muestra ya 1x.

4.15 Conexión del modo ventilación

El modo ventilación está pensado para los usuarios finales que desean ventilar una estancia incluso cuando la bomba de calor para agua caliente sanitaria no está produciendo agua caliente sanitaria, por ejemplo en una bodega.

- ► Mantenga pulsada la tecla durante 10 segundos.
  - ◁ El símbolo parpadea. El ventilador funciona siempre con la velocidad máxima, incluso cuando el compresor está apagado.
- ► Para finalizar el modo ventilación, mantenga de nuevo pulsada la tecla durante 10 segundos.

4.16 Selección de la fuente de energía adicional

Condición: El acumulador está conectado a una caldera auxiliar. (p. ej. caldera de gas o de pellets)

Puede seleccionar si debe activarse la caldera auxiliar externa o la resistencia de inmersión interna cuando sea necesario.

El producto debe estar conectado o en el modo standby.

La resistencia de inmersión está ajustada de fábrica como fuente de energía adicional.

- ► Mantenga pulsado durante 5 segundos.
  - ◁ parpadea en la pantalla.
- ► Pulse brevemente .
  - ◁ parpadea en la pantalla.
  - ◁ La caldera auxiliar externa está seleccionada como fuente de energía adicional.
- ► Si es necesario, pulse varias veces la tecla para seleccionar la fuente de energía adicional deseada.
- ► Confirme la selección pulsando la tecla .
  - ◁ La pantalla cambia a la pantalla básica.
  - ◁ Cuando el producto envía una demanda de calor a la caldera auxiliar, en la pantalla se muestra intermitente.

Indicación
Para cambiar la fuente de energía adicional o para comprobar qué fuente de energía adicional se ha seleccionado, realice los pasos descritos anteriormente.

Indicación
La selección de la caldera auxiliar externa como fuente de energía adicional puede anularse mediante una señal externa procedente de una instalación fotovoltaica o de Smart Grid. En este caso, el producto prioriza siempre el consumo de energía y sigue poniendo en marcha la resistencia de inmersión interna. En este caso, la caldera auxiliar externa no se pone en marcha.

4.17 Generar agua caliente sanitaria solo con la fuente de energía adicional

El producto debe estar en el modo standby.

- ► Pulse la tecla para apagar el producto.
- ► Pulse brevemente la tecla .
  - ◁ OFF y la temperatura de agua caliente sanitaria actual parpadea cada 2 segundos en la pantalla.
  - ◁ En cuanto se alcanza la temperatura de consigna, la función finaliza automáticamente. Si la temperatura vuelve a caer por debajo de la temperatura de consigna, la función no se reinicia.
- ► Para finalizar la función con antelación, pulse brevemente la tecla .

4.18 Activación de la protección contra la legionela

El producto dispone de una protección contra la legionela activa por defecto. De esta forma, el agua del acumulador de agua caliente sanitaria se calienta a 63 °C. La protección contra la legionela se ejecuta automáticamente cada 7 días.

Peligro
Peligro de muerte por legionela.

La legionela se desarrolla a temperaturas por debajo de 60 °C.

- ► El profesional autorizado le informará de las medidas para la protección contra la legionela efectuadas en su instalación.
- ► No ajuste la temperatura del agua por debajo de los 60 °C sin consultarlo con el profesional autorizado.

Póngase en contacto con su profesional competente para activar o desactivar la protección contra la legionela, para ajustar la frecuencia de su ejecución o para recibir más información sobre la protección contra la legionela.

5 Solución de problemas

5.1 Detección y solución de averías

Peligro
Peligro de muerte por reparación inadecuada

- ► Si el cable de conexión a red está dañado, no lo reemplace usted mismo en ninguna circunstancia.
- ► Póngase en contacto con el fabricante, el Servicio de Asistencia Técnica o una persona igualmente cualificada.

En este aparato se muestran todos los mensajes de error que pueden subsanarse sin la ayuda de un profesional autorizado para restablecer el servicio del producto.

Solución de averías (→ Página 21)

- ► En general, asegúrese de que el producto funciona correctamente y no muestra ningún mensaje de error o alarma.
- ► Si tras solucionar el problema el producto no se pone en marcha, póngase en contacto con un profesional autorizado.

5.2 Sustituir el cable de conexión a red

- ► Si el cable de conexión a red está dañado, no lo reemplace usted mismo en ninguna circunstancia.
- ► Diríjase a un especialista electricista.

6 Mantenimiento y conservación

6.1 Mantenimiento

Para garantizar la operatividad y seguridad de funcionamiento constantes, la fiabilidad y una vida útil prolongada del producto, es imprescindible encargar a un instalador especializado una revisión y mantenimiento anuales del producto.

6.2 Cuidado del producto

- ► Limpie el revestimiento con un paño húmedo y un poco de jabón que no contenga disolventes.
- ► No utilizar aerosoles, productos abrasivos, abrillantadores ni productos de limpieza que contengan disolvente o cloro.

6.3 Comprobación del conducto de desagüe de condensados

El conducto de desagüe del condensado debe ser siempre permeable.

- Compruebe regularmente si el conducto de desagüe de condensados presenta algún tipo de defecto, particularmente obstrucciones.

No se debe ver ni apreciar con el tacto ningún elemento que obstruya el flujo en el conducto de desagüe de condensados.

- Si detecta algún defecto, encargue a un profesional competente que lo solucione.

7 Puesta fuera de servicio

7.1 Puesta fuera de funcionamiento temporal del aparato

- Si interrumpe el suministro eléctrico de la vivienda y del producto durante una ausencia prolongada, solicite a un instalador especializado que purgue el producto o lo proteja suficientemente contra las heladas.

7.2 Puesta fuera de funcionamiento definitiva del aparato

- Encargue a un técnico cualificado la puesta fuera de funcionamiento definitiva del aparato.

8 Reciclaje y eliminación

Eliminación del embalaje

- Encargue la eliminación del embalaje al profesional autorizado que ha llevado a cabo la instalación del producto.

Eliminación del producto

Si el producto está identificado con este símbolo:

- En ese caso, no deseche el producto junto con los residuos domésticos.
- En lugar de ello, hágalo llegar a un punto de recogida de residuos de aparatos eléctricos o electrónicos usados.

Borrar datos de carácter personal

Los datos de carácter personal pueden utilizarse indebidamente por terceros no autorizados.

Si el producto contiene datos de carácter personal:

- Asegúrese de que no se encuentren datos de carácter personal en el producto o en su interior (por ejemplo, datos de acceso a Internet o similares) antes de eliminar el producto.

8.1 Desechar correctamente el refrigerante

El producto contiene el refrigerante R 290.

- Deje que el personal cualificado deseche el refrigerante.
- Tenga en cuenta las indicaciones de seguridad generales.

9 Garantía y atención al cliente

9.1 Garantía

Consulte la información relativa a la garantía del fabricante en la dirección de contacto indicada al dorso o en el apéndice.

9.2 Servicio de Asistencia Técnica

Puede encontrar los datos de contacto de nuestro Servicio de Asistencia Técnica en el anexo o en nuestra página web.

Anexo

A Solución de averías

Error	Causa	Medida
El producto ha dejado de funcionar.	El suministro eléctrico se ha interrumpido.	Compruebe que no se haya producido un corte de tensión y que el producto esté conectado correctamente al suministro eléctrico. El producto se pone en marcha automáticamente cuando se restablece el suministro eléctrico. Si el error persiste, póngase en contacto con el profesional competente.
	Se ha alcanzado la temperatura de consigna del agua.	Compruebe la temperatura de agua caliente sanitaria.
	El producto está desconectado.	Compruebe si el producto está conectado y ⏻ está en verde.
	El producto se encuentra en el modo vacaciones.	Desconecte el modo vacaciones.
	La temperatura de entrada del aire se encuentra por debajo de -7 °C o por encima de +43 °C.	Asegúrese de que el acumulador de agua caliente sanitaria se calienta con una de las fuentes de energía auxiliares. Cuando la temperatura de entrada del aire vuelve a encontrarse entre -7 °C y +43 °C, la bomba de calor vuelve a ponerse en marcha.
	Una programación de tiempos ha entrado en conflicto con la deducción de tarifa punta.	Compruebe la programación de tiempos.
	La programación de tiempos bloquea el funcionamiento.	Compruebe los tiempos de funcionamiento ajustados.
	En el circuito refrigerante predomina el sobrecalentamiento o la sobrepresión.	Póngase en contacto con el profesional competente.
Falta agua caliente sanitaria.	El volumen de agua caliente sanitaria que se ha consumido en un breve espacio de tiempo es mayor que la capacidad del acumulador de agua caliente sanitaria.	Espere hasta que el acumulador de agua caliente sanitaria vuelva a disponer de suficiente agua caliente sanitaria.

Error	Causa	Medida
Falta agua caliente sanitaria.	El tiempo de funcionamiento programado de la bomba de calor es demasiado corto (al menos 12 horas en un periodo de 24 horas).	Ajuste el tiempo de funcionamiento de forma que el acumulador de agua caliente sanitaria se cargue al menos 12 horas en un periodo de 24 horas.
	La temperatura de consigna ajustada es demasiado baja	Aumente la temperatura de consigna.
	El modo de funcionamiento seleccionado no es apropiado para la demanda de agua caliente sanitaria.	Ajuste el modo automático o el modo confort.
El condensado no desagua (agua debajo del producto).	La manguera de descarga de condensado está parcial o completamente obstruida	Revise la manguera de descarga de condensado.
	La manguera de descarga de condensado está doblada y forma una depresión.	
	La manguera de descarga de condensado no está instalada.	Póngase en contacto con el profesional competente.
La resistencia de apoyo no funciona.	El limitador de temperatura de seguridad de la resistencia de apoyo se ha activado debido a sobrecalentamiento (> 90 °C).	Póngase en contacto con el profesional competente.
Otros errores		Póngase en contacto con el profesional competente.

B Temperatura máxima del agua

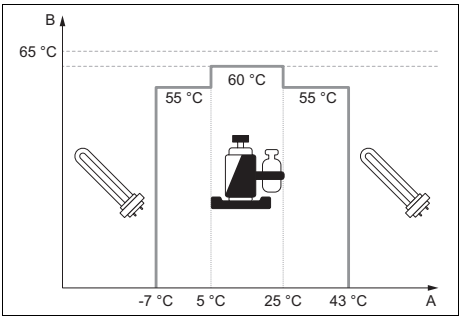

A Temperatura del aire [°C]

B Temperatura del agua alcanzable en el modo bomba de calor [°C]

Istruzioni per l'uso

Indice

1 Sicurezza 25
1.1 Uso previsto 25
1.2 Pericolo a causa di un utilizzo errato 25
1.3 Pericolo di morte per la fuoriuscita di refrigerante 25
1.4 Pericolo di morte causato da modifiche sul prodotto o all'ambiente in cui è installato 26
1.5 Rischio di ustioni a seguito di contatto con superfici molto calde 26
1.6 Pericolo di ustioni dovuto all'acqua calda sanitaria 26
1.7 Evitare il rischio di lesioni a causa di congelamenti al contatto con il refrigerante 26
1.8 Pericolo di corrosione a causa della miscela incongelabile 27
1.9 Rischio di lesioni e danni materiali se la manutenzione e la riparazione non vengono effettuate o vengono effettuate in modo inadeguato 27
1.10 Rischio di danni da corrosione a causa di aria ambiente non idonea 27
1.11 Modifiche a posteriori 27
1.12 Pericoli da modifiche nell'ambiente del prodotto 28
1.13 Rischio di un danno materiale causato dal gelo 28
1.14 Pericolo di ustioni o scottature a causa di parti surriscaldate 28
1.15 Danni dovuti al gelo a causa di una temperatura ambiente troppo bassa 28
1.16 Evitare i danni all'ambiente a causa della fuoriuscita di refrigerante 29
2 Avvertenze sulla documentazione 30
2.1 Osservanza della documentazione complementare 30
2.2 Conservazione della documentazione 30
2.3 Validità delle istruzioni 30
3 Descrizione del prodotto 30
3.1 Panoramica degli elementi di comando 30
3.2 Simboli visualizzati 30
3.3 Denominazione del modello e numero di serie 31
3.4 Indicazioni sulla targhetta identificativa 31
3.5 Adesivo di avvertimento 31
3.6 Marcatura CE 32
4 Funzione 32
4.1 Logica di utilizzo 32
4.2 Livelli di comando e visualizzazione 32
4.3 Messa in servizio del prodotto 32
4.4 Blocco/Sblocco del display 33
4.5 Impostare l'orario 33
4.6 Impostazione della temperatura dell'acqua calda sanitaria 33
4.7 Programmazione orari di funzionamento 34
4.8 Impostazione degli orari di funzionamento 34
4.9 Principio di funzionamento della modalità vacanze 35
4.10 Attivazione della modalità eco 36
4.11 Attivazione della modalità automatica 36
4.12 Attivazione della modalità comfort 36
4.13 Attivazione della modalità intelligente 37
4.14 Attivazione della modalità Boost 37
4.15 Attivazione della modalità ventilazione 37

4.16 Selezione della fonte di energia supplementare 37
4.17 Produzione di acqua calda sanitaria solo con la fonte di energia supplementare 38
4.18 Attivazione della protezione antilegionella 38
5 Soluzione dei problemi 39
5.1 Riconoscimento e soluzione dei problemi 39
5.2 Sostituzione del cavo di allacciamento alla rete 39
6 Cura e manutenzione 39
6.1 Manutenzione 39
6.2 Cura del prodotto 39
6.3 Controllo della tubazione di scarico della condensa 39
7 Messa fuori servizio 39
7.1 Disattivazione temporanea del prodotto..... 39
7.2 Disattivazione definitiva del prodotto..... 40
8 Riciclaggio e smaltimento 40
8.1 Smaltimento del refrigerante..... 40
9 Garanzia e servizio assistenza tecnica 40
9.1 Garanzia 40
9.2 Servizio assistenza tecnica..... 40
Appendice 41
A Soluzione delle anomalie 41
B Massima temperatura dell'acqua 42

1 Sicurezza

1.1 Uso previsto

Con un uso improprio, possono insorgere pericoli per l'incolumità dell'utilizzatore o di terzi o anche danni al prodotto e ad altri oggetti.

Il prodotto è destinato alla produzione di acqua calda.

L'uso previsto comprende:

– Il rispetto delle istruzioni per l'uso del prodotto e di tutti gli altri componenti dell'impianto in allegato
– Il rispetto di tutti i requisiti di ispezione e manutenzione riportate nei manuali.

Questo prodotto può essere utilizzato da bambini di età pari e superiore agli 8 anni e da persone con ridotte capacità fisiche, sensoriali o mentali o senza esperienza e conoscenza a patto che vengano sorvegliati o istruiti sull'utilizzo del prodotto in sicurezza e che capiscano i pericoli connessi all'utilizzo del prodotto. I bambini non devono giocare con il prodotto. La pulizia e la manutenzione effettuabile dall'utente non vanno eseguite da bambini senza sorveglianza.

Qualsiasi utilizzo diverso da quello descritto nel presente manuale o un utilizzo che vada oltre quanto sopra descritto è da considerarsi improprio. È improprio anche qualsiasi utilizzo commerciale e industriale diretto.

Attenzione!

Ogni impiego improprio non è ammesso.

1.2 Pericolo a causa di un utilizzo errato

A seguito di un comando errato è possibile mettere a rischio se stessi e altre persone e causare danni materiali.

- ▸ Leggere attentamente queste istruzioni e tutta la documentazione complementare, in particolare il capitolo "Sicurezza" e le avvertenze.
- ▸ Eseguire le attività spiegate nelle presenti istruzioni per l'uso.

1.3 Pericolo di morte per la fuoriuscita di refrigerante

Il prodotto contiene il refrigerante R 290.

L'R 290 è un refrigerante infiammabile.

In caso di fuoriuscita di refrigerante sussiste il rischio di esplosione.

- ▸ Se possibile spalancare porte e finestre e creare una corrente d'aria.

- Non usare fiamme libere (per es. accendini, fiammiferi).
- Non fumare.
- Non utilizzare interruttori elettrici, spine, campanelli, telefoni e citofoni dell'edificio.
- Abbandonare immediatamente l'edificio e impedire l'accesso a terzi.

1.4 Pericolo di morte causato da modifiche sul prodotto o all'ambiente in cui è installato

- Non rimuovere, bypassare né bloccare mai i dispositivi di sicurezza.
- Non manomettere i dispositivi di sicurezza.
- Non rimuovere o distruggere alcun sigillo applicato ai componenti.
- Non apportare modifiche:
  - al prodotto
  - alle tubazioni di mandata / ai cavi elettrici
  - alla tubazione di scarico
  - alla valvola di sicurezza per il circuito della fonte di calore
  - agli elementi costruttivi che possono influire sulla sicurezza operativa del prodotto

1.5 Rischio di ustioni a seguito di contatto con superfici molto calde

I tubi che fuoriescono e i raccordi idraulici durante il funzionamento sono molto caldi.

- Non toccare i raccordi idraulici.
- Non toccare i punti di ingresso e uscita dell'aria.

1.6 Pericolo di ustioni dovuto all'acqua calda sanitaria

Nei punti di prelievo dell'acqua calda sussiste pericolo di ustioni per temperature di questa superiori a 60 °C. Per i bambini e le persone anziane possono essere pericolose anche temperature inferiori.

- Selezionare la temperatura in modo che nessuno corra dei rischi.

1.7 Evitare il rischio di lesioni a causa di congelamenti al contatto con il refrigerante

Il prodotto viene fornito con una carica del refrigerante R 290. Si tratta di un refrigerante esente da cloro che non influenza lo strato di ozono della terra. Il refrigerante che fuoriesce può causare nel caso di contatto con il punto di fuoriuscita congelamenti.

- Se dovesse fuoriuscire del refrigerante, non toccare alcuna parte del prodotto.
- Non inspirare i vapori o i gas che possono fuoriuscire in caso di perdite circuito frigorigeno.
- Evitare il contatto della pelle o degli occhi con il refrigerante.
- Nel caso di contatto della pelle o degli occhi con il refrigerante, interpellare un medico.

1.8 Pericolo di corrosione a causa della miscela incongelabile

La miscela incongelabile glicole etilenico è nociva.

- Evitare il contatto con gli occhi e con la pelle.
- Indossare guanti e occhiali protettivi.
- Evitare di inspirarla e inghiottirla.
- Consultare la scheda dati sicurezza acclusa alla miscela incongelabile.

1.9 Rischio di lesioni e danni materiali se la manutenzione e la riparazione non vengono effettuate o vengono effettuate in modo inadeguato

- Non tentare mai di eseguire di propria iniziativa lavori di manutenzione o interventi di riparazione del prodotto.
- Far eliminare immediatamente i guasti e i danni da un tecnico qualificato.
- Rispettare gli intervalli di manutenzione prescritti.

1.10 Rischio di danni da corrosione a causa di aria ambiente non idonea

Spray, solventi, detergenti a base di cloro, vernici, colle, composti a base di ammoniaca, polveri e simili possono causare la corrosione del prodotto.

- Verificare che l'alimentazione di aria sia priva di fluoro, cloro, zolfo, polveri, ecc..
- Assicurarsi che nel luogo d'installazione non vengano stoccate sostanze chimiche.

1.11 Modifiche a posteriori

- Non rimuovere, eludere né bloccare mai i dispositivi di sicurezza.
- Non manomettere i dispositivi di sicurezza.
- Non rimuovere o distruggere alcun sigillo applicato ai componenti.
- Non apportare modifiche al prodotto, alle tubazioni di alimentazione, alla tubazione di scarico o alle valvole di sicurezza.

- Non apportare modifiche agli elementi costruttivi che possono influire sulla sicurezza di esercizio del prodotto.
- Non apportare mai modifiche al prodotto che prevedano la foratura dello stesso.

1.12 Pericoli da modifiche nell'ambiente del prodotto

Determinati lavori di allestimento e ristrutturazione nell'appartamento possono compromettere la funzionalità del prodotto.

- Rivolgersi al proprio installatore prima di effettuare i relativi lavori.

1.13 Rischio di un danno materiale causato dal gelo

- Assicurarsi che in caso di rischi di gelo l'impianto di riscaldamento rimanga sempre in funzione e che tutti gli ambienti siano sufficientemente riscaldati.
- Nel caso in cui non si possa garantire il funzionamento, far svuotare l'impianto di riscaldamento da un tecnico qualificato.

1.14 Pericolo di ustioni o scottature a causa di parti surriscaldate

Durante il funzionamento, le parti del prodotto si surriscaldano.

- Toccare il prodotto e le sue parti solo quando si sono raffreddati.

1.15 Danni dovuti al gelo a causa di una temperatura ambiente troppo bassa

Se la temperatura ambiente impostata è troppo bassa, non si può escludere che alcune parti dell'impianto di riscaldamento possano subire danni a causa del gelo.

Il prodotto può cedere aria fredda nel locale. Conseguentemente la temperatura ambiente può scendere sotto gli 0°C.

- In caso di assenza in un periodo di temperature esterne basse, assicurarsi quindi che l'impianto di riscaldamento rimanga in funzione e che gli ambienti siano sufficientemente riscaldati.
- Osservare tassativamente le avvertenze relative alla protezione antigelo.

1.16 Evitare i danni all'ambiente a causa della fuoriuscita di refrigerante

Il prodotto contiene il refrigerante R 290. Il refrigerante non deve essere rilasciato nell'atmosfera.

Il refrigerante contenuto nel prodotto, prima dello smaltimento del prodotto stesso, deve essere travasato in un contenitore adatto per essere quindi riciclato o smaltito ai sensi delle norme vigenti.

- Assicurarsi che gli interventi di manutenzione e quelli generali sul circuito del refrigerante vengono eseguiti esclusivamente da parte di personale qualificato e certificato dotato di un opportuno equipaggiamento protettivo.
- Far smaltire o riciclare il refrigerante contenuto nel prodotto da parte di personale qualificato e certificato nel rispetto dei regolamenti.

2 Avvertenze sulla documentazione

2.1 Osservanza della documentazione complementare

- Attenersi tassativamente a tutti i manuali di servizio allegati ai componenti dell'impianto.

2.2 Conservazione della documentazione

- Conservare il presente manuale e tutti altri documenti validi per l'ulteriore uso.

2.3 Validità delle istruzioni

Le presenti istruzioni valgono esclusivamente per:

Codice articolo apparecchio

HA B 200/6 230V	8000033211
HA BM 200/6 230V	8000033214
HA B 260/6 230V	8000033200
HA BM 260/6 230V	8000033215

3 Descrizione del prodotto

La pompa di calore nel prodotto funziona a temperature dell'aria comprese tra -7 °C e +43 °C. Al di fuori di questo intervallo di temperature l'acqua viene scaldata tramite resistenza elettrica o, se disponibile, tramite il riscaldamento supplementare esterno.

3.1 Panoramica degli elementi di comando

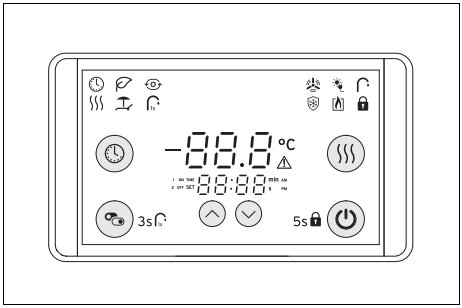

Pannello comandi	Descrizione
	Impostazione di ora, data e temporizzazioni
	Modifica della modalità, conferma della selezione Conferma della selezione della modalità Attivazione/disattivazione della modalità Boost
	Navigazione tra le modalità, le impostazioni e i parametri
	Navigazione tra le modalità, le impostazioni e i parametri
	Tasto on/off Attivazione/disattivazione del blocco tasti Interrompere l'immissione
	Attivazione/disattivazione della modalità comfort

3.2 Simboli visualizzati

Simbolo	Significato
	La modalità automatica è attivata
	La modalità eco è attivata
	La modalità intelligente è attivata
	Il funzionamento comfort è attivato
	La modalità vacanze è attivata
	La modalità Boost è attivata
	Il ventilatore è acceso
	Ricezione di un segnale sull'allacciamento a spina Smart Grid/fotovoltaico
	Acqua calda sanitaria disponibile
	Sbrinamento in funzione
	Simbolo lampeggiante: il dispositivo di riscaldamento esterno è già selezionato come riscaldatore supplementare o: Il riscaldatore supplementare esterno deve soddisfare una richiesta di calore

Simbolo	Significato
	Il display è bloccato

3.3 Denominazione del modello e numero di serie

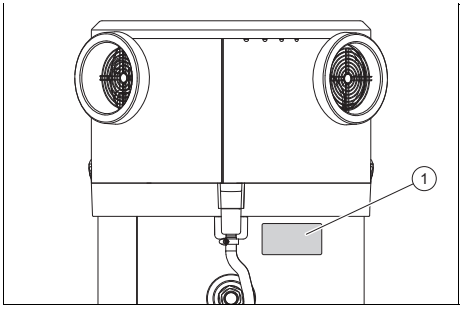

La denominazione del modello e il numero di serie si trovano sulla targhetta identificativa **(1)**.

3.4 Indicazioni sulla targhetta identificativa

La targhetta identificativa è applicata in fabbrica sul lato destro del prodotto.

Indicazioni sulla targhetta identificativa	Significato
Magna Aqua	Nome commerciale
B / BM	Modello di bollitore
200 / 270	Volume bollitore
/6	Versione apparecchio
1-N//PE 230 V (monofase) ~ 50 Hz	Tensione e frequenza dell'alimentazione elettrica del prodotto
P max	Potenza elettrica assorbita max.
I max	Intensità di corrente max dell'alimentazione di corrente
IP...	Tipo di protezione/ classe di protezione
140 Kg	Peso totale del prodotto vuoto
	Potenza assorbita del compressore

Indicazioni sulla targhetta identificativa	Significato
	Potenza assorbita del riscaldatore supplementare
	Potenza assorbita del ventilatore
DE ...	Paese di destinazione
	Il circuito frigorigeno
R290	Tipo di refrigerante
GWP	Global Warming Potential
t CO_2eq	CO_2 equivalente
PS max	Pressione massima nel circuito
V n	Volume nominale
P max	Pressione massima ammessa
T max	Temperatura massima
S	Superficie della serpentina
	Bollitore
	Serpentina bollitore
xxxxxxyyyyyyyyyyzzzzzzzzzzzz	Codice a barre con numero di serie, le cifre dalla 7ª alla 16ª costituiscono il codice articolo

3.5 Adesivo di avvertimento

Sul prodotto sono applicati in più punti degli adesivi di avvertimento rilevanti per la sicurezza. Le decalcomanie di avvertimento riportano le regole di comportamento nell'uso del refrigerante R290. Gli adesivi di avvertimento non devono essere rimossi.

Simbolo	Significato
A3	Avvertimento di sostanze infiammabili in relazione al refrigerante R290.

Simbolo	Significato
	Leggere le avvertenza per l'assistenza e le istruzioni tecniche.

3.6 Marcatura CE

Con la marcatura CE viene certificato che i prodotti, conformemente alla dichiarazione di conformità, soddisfano i requisiti fondamentali delle pertinenti direttive dell'UE in vigore.

La dichiarazione di conformità può essere richiesta al produttore.

4 Funzione

4.1 Logica di utilizzo

Questo prodotto dispone di 4 tasti di comando e 2 tasti di navigazione.

– Con il tasto vengono impostati gli orari di funzionamento.
– Con il tasto si seleziona la modalità.
– Con il tasto si attiva il funzionamento comfort e viene selezionata una fonte di energia alternativa.
– Con il tasto il prodotto si accende e si spegne oppure il display viene bloccato o sbloccato.

Il display si spegne 75 s dopo l'ultimo comando.

4.2 Livelli di comando e visualizzazione

Il prodotto ha due livelli di comando e visualizzazione.

Al livello dell'utente si trovano le informazioni e le possibilità di regolazione necessarie per l'utente.

Il livello di comando per il tecnico qualificato è riservato ai tecnici qualificati. È protetto da un codice. Solo i tecnici qualificati possono modificare le impostazioni nel livello di comando per il tecnico qualificato.

4.3 Messa in servizio del prodotto

1. Accertarsi che il rubinetto di intercettazione del gruppo di sicurezza all'ingresso dell'acqua fredda sia aperto.
2. Prima di inserire l'alimentazione elettrica, accertarsi che il bollitore ad accumulo sia pieno.
3. Accertarsi che il prodotto sia collegato all'alimentazione di tensione.
4. Premere il tasto .
   ◁ La pompa di calore si accende solo se la temperatura del bollitore è inferiore alla temperatura dell'acqua impostata entro il tempo di riscaldamento previsto dal programma di funzionamento.
   ◁ Se la pompa di calore è in funzione, si genera una corrente d'aria sull'ingresso ed uscita dell'aria.

Avvertenza
Dopo la prima messa in servizio, a seconda della temperatura di aspirazione dell'aria e della temperatura dell'acqua fredda, la pompa di calore necessita dalle 5 alle 12 ore per raggiungere la temperatura di 55 °C.

Avvertenza
La pompa di calore nel prodotto funziona a temperature dell'aria comprese tra -7 °C e +43 °C. Al di fuori di questo intervallo di temperatura, l'acqua calda sanitaria viene prodotta esclusivamente tramite una fonte di energia alternativa.

4.4 Blocco/Sblocco del display

Avvertenza
Se per 3 minuti non viene premuto un tasto, il display si blocca automaticamente.

1. Per bloccare il display, tenere premuto il tasto ⏻ per 5 secondi.
   – Viene visualizzato 🔒
2. Per sbloccare il display, tenere premuto il tasto ⏻ per 5 secondi.
   – 🔒 non viene più visualizzato

4.5 Impostare l'orario

Avvertenza
Il prodotto non commuta automaticamente tra estate e inverno. Questa commutazione deve essere effettuata manualmente.

- ▶ Premere il tasto 🕒 nella visualizzazione di base.
  - ◁ I numeri delle ore lampeggiano nella visualizzazione di base.
- ▶ Impostare le ore con i tasti ⌃ e ⌄.
- ▶ Premere il tasto 🕒 per confermare l'impostazione delle ore.
  - ◁ Il numero dei minuti inizia a lampeggiare.
- ▶ Impostare i minuti con i tasti ⌃ e ⌄.
- ▶ Premere il tasto 🕒 per confermare l'impostazione dei minuti.
  - ◁ Il numero del mese inizia a lampeggiare.
- ▶ Impostare il mese con i tasti ⌃ e ⌄.
- ▶ Premere il tasto 🕒 per confermare l'impostazione del mese.
  - ◁ Il numero del giorno inizia a lampeggiare.
- ▶ Impostare il giorno con i tasti ⌃ e ⌄.
- ▶ Premere il tasto 🕒 per confermare l'impostazione del giorno.
  - ◁ I numeri dell'anno iniziano a lampeggiare.
- ▶ Impostare l'anno con i tasti ⌃ e ⌄.
- ▶ Premere il tasto 🕒 per confermare l'impostazione dell'anno.
  - ◁ Viene visualizzata la visualizzazione di base.

4.6 Impostazione della temperatura dell'acqua calda sanitaria

Pericolo!
Pericolo di morte a causa di legionella!
La legionella si sviluppa a temperature inferiori a 60 °C.

- ▶ Farsi spiegare dal tecnico qualificato le misure adottate per la protezione antilegionella nel vostro impianto.
- ▶ Non impostare temperature dell'acqua inferiori a 60 °C senza prima consultare il tecnico qualificato.

1. Premere il tasto ⌃ o ⌄ nella visualizzazione di base.
   - ◁ La temperatura nominale standard lampeggia.
2. Impostare la temperatura nominale con i tasti ⌃ e ⌄.
   - ◁ La temperatura può essere modificata con incrementi di 0,5 °C. L'intervallo di impostazione della temperatura nominale va da 38 a 65 °C.
   - ◁ È possibile modificare più velocemente la temperatura tenendo premuto un tasto di regolazione.
3. Confermare l'impostazione premendo il tasto ⚙.
   - ◁ Se non si effettuano operazioni per 15 secondi, il prodotto salva automaticamente le modifiche appor-

tate e torna alla visualizzazione di base.

◁ Se la temperatura del serbatoio raggiunge i 42 °C, nella visualizzazione di base viene visualizzato il simbolo . Significa che l'acqua calda sanitaria è disponibile.

◁ Il prodotto continua a riscaldare l'acqua fino al raggiungimento della temperatura nominale.

Avvertenza
Se il prodotto riceve un segnale dall'impianto fotovoltaico o dalla regolazione Smart Grid esterna, la temperatura nominale passa automaticamente a 65 °C La pompa di calore e la resistenza elettrica funzionano contemporaneamente.

4.7 Programmazione orari di funzionamento

Programmando gli orari di funzionamento è possibile ottimizzare il consumo energetico del prodotto. Durante la programmazione tenere in considerazione i seguenti punti:

– Tariffa energetica (fasce orarie basse/alte)
– Temperatura dell'aria prelevata (il prodotto durante le ore del giorno più calde ha un rendimento migliore)

È possibile programmare un massimo di 2 orari di funzionamento al giorno. La programmazione è valida ogni giorno fino a quando la funzione viene terminata dall'utente.

La modalità attiva durante gli orari di funzionamento programmati è quella utilizzata per ultima prima dell'inizio dell'orario di funzionamento programmato.

4.8 Impostazione degli orari di funzionamento

4.8.1 Impostazione dell'orario di funzionamento

▶ Nella visualizzazione di base tenere premuto il tasto per 2 secondi.

◁ I simboli e 1 ON lampeggiano.

▶ Premere il tasto .

◁ Il numero delle ore lampeggia.

▶ Impostare il numero dell'ora del primo orario di funzionamento con i tasti e .

▶ Premere il tasto .

◁ Il numero dei minuti lampeggia.

▶ Impostare il numero dei minuti per l'inizio del primo orario di funzionamento con i tasti e .

▶ Premere il tasto per confermare l'impostazione dei minuti.

◁ I simboli e 1 OFF lampeggiano.

▶ Premere il tasto .

◁ Il numero delle ore lampeggia.

▶ Impostare l'ora dell'orario di spegnimento del prodotto con i tasti e .

▶ Premere il tasto .

◁ Il numero dei minuti lampeggia.

▶ Impostare i minuti dell'orario di fine dell'orario di funzionamento con i tasti e .

Condizione: Si desidera configurare un solo orario di funzionamento.

▶ Dopo l'impostazione dei numeri dell'ora e dei minuti per la fine del primo orario di funzionamento attendere 15 secondi.

– Il prodotto salva le impostazioni e torna alla visualizzazione di base.

Condizione: Si desidera configurare un secondo orario di funzionamento.

▶ Premere il tasto .

◁ I simboli e 2 ON lampeggiano.

▶ Premere il tasto .

◁ Il numero delle ore lampeggia.

► Impostare il numero dell'ora del secondo orario di funzionamento con i tasti ⌃ e ⌄.

► Premere il tasto ⏲.

◁ Il numero dei minuti lampeggia.

► Impostare il numero dei minuti per l'inizio del secondo orario di funzionamento con i tasti ⌃ e ⌄.

► Premere il tasto ⏲ per confermare l'impostazione dei minuti.

◁ I simboli ⏲ e 2 OFF lampeggiano.

► Premere il tasto ⏲.

◁ Il numero delle ore lampeggia.

► Impostare l'ora dell'orario di spegnimento del prodotto con i tasti ⌃ e ⌄.

► Premere il tasto ⏲.

◁ Il numero dei minuti lampeggia.

► Impostare i minuti dell'orario di spegnimento del prodotto con i tasti ⌃ e ⌄.

► Premere il tasto ⏲ per confermare le impostazioni e per tornare alla visualizzazione di base.

4.8.2 Consultazione degli orari impostati

Se il prodotto è parametrizzato per funzionare con 1 o 2 orari impostati, viene visualizzato il simbolo ⏲ nella visualizzazione di base.

► Premere il tasto ⏲ per 2 secondi.

◁ I simboli ⏲ e 1 ON lampeggiano.

► Con i tasti ⌃ e ⌄ richiamare l'impostazione delle opzioni 1 OFF, 2 ON e 2 OFF.

4.8.3 Disattivazione degli orari impostati programmati

► Tenere premuto per 2 secondi il tasto ⏲ nella visualizzazione di base per richiamare il menu di impostazione degli intervalli di temperatura.

► Premere brevemente il tasto ⏻.

◁ Tutte le programmazioni vengono cancellate contemporaneamente.

4.9 Principio di funzionamento della modalità vacanze

In questa modalità è possibile programmare in anticipo una data per lo spegnimento o una data per il riavvio del prodotto.

Durante questo periodo, l'acqua della pompa di calore per acqua calda sanitaria viene mantenuta a una temperatura di 4 °C per evitare i rischi legati al congelamento.

Non è possibile programmare contemporaneamente una data per lo spegnimento e una data per il riavvio.

Se la modalità vacanze non è più attiva, il prodotto funziona nella modalità programmata prima dell'attivazione della modalità vacanze.

4.9.1 Programmazione della data di spegnimento

► Accertarsi che il prodotto sia acceso. Non deve essere in modalità standby.

► Premere il tasto ⚙ e selezionare la modalità vacanze ⛱ con i tasti ⌃ e ⌄.

► Confermare la selezione della modalità premendo il tasto ⚙.

◁ Il display visualizza OFF e la data programmata.

► Premere il tasto ⏲ per 2 secondi.

◁ Il numero del mese lampeggia.

► Impostare il mese con i tasti ⌃ e ⌄ e confermare la selezione con il tasto ⏲.

◁ Il numero del giorno lampeggia

► Impostare il giorno con i tasti ⌃ e ⌄ e confermare la selezione con il tasto ⏲.

◁ Le ultime due cifre dell'anno lampeggiano.

► Impostare l'anno con i tasti ⌃ e ⌄ e confermare la selezione con il tasto ⏲.

◁ Dopo l'impostazione della data sul display viene visualizzato in modo permanente OFF fino a quando viene raggiunta tale data.

4.9.2 Programmazione della data di riavvio

Con questa funzione è possibile programmare il prodotto in modo che rimanga spento durante un periodo di assenza e si riavvi nel giorno stabilito.

Questa funzione deve essere impostata il giorno della partenza.

► Premere il tasto e selezionare la modalità vacanze con i tasti e .

► Confermare la selezione della modalità premendo il tasto .
  – Il display visualizza OFF e una data di spegnimento fittizia.

► Tenere premuto il tasto per 2 secondi.
  – Il display visualizza ON e una data di accensione fittizia.
  – Il prodotto va in modalità standby e attende la data di accensione.

► Premere il tasto per 2 secondi.
  ◁ Il numero del mese lampeggia.

► Impostare il mese con i tasti e e confermare la selezione con il tasto .
  ◁ Il numero del giorno lampeggia

► Impostare il giorno con i tasti e e confermare la selezione con il tasto .
  ◁ Le ultime due cifre dell'anno lampeggiano.

► Impostare l'anno con i tasti e e confermare la selezione con il tasto .
  ◁ Dopo l'impostazione della data, sul display viene visualizzato in modo permanente ON e la data di accensione fino a quando viene raggiunta tale data.

4.10 Attivazione della modalità eco

In modalità eco, il basso consumo energetico ha la precedenza sul comfort termico.

Se è attivata questa modalità e la temperatura dell'aria rientra nell'intervallo di temperatura indicato, per la produzione di acqua calda sanitaria viene usata solo la pompa di calore. Se la temperatura dell'aria non rientra nell'intervallo di temperatura indicato, viene attivato il riscaldamento supplementare. (→ Pagina 42)

► Premere il tasto e selezionare la modalità eco con i tasti e .

► Confermare la selezione della modalità premendo il tasto .

4.11 Attivazione della modalità automatica

La modalità automatica garantisce un'impostazione equilibrata tra basso consumo energetico e comfort dell'utente.

Se questa modalità è attivata, per il riscaldamento viene utilizzato solo il compressore. Se dopo 200 minuti non viene raggiunta la temperatura nominale, si attiva il riscaldamento supplementare.

► Premere il tasto e selezionare la modalità automatica con i tasti e .

► Confermare la selezione della modalità premendo il tasto .

4.12 Attivazione della modalità comfort

Nella modalità comfort, il comfort dell'utente ha la precedenza sull'ottimizzazione del consumo energetico.

Se questa modalità è attivata, il riscaldatore supplementare e il compressore si avviano contemporaneamente.

► Premere il tasto .
  ◁ Viene visualizzato .

Avvertenza
La modalità comfort può aumentare il consumo energetico.

- Per uscire dalla modalità comfort, premere il tasto .
  - ◁ Il prodotto funziona in modalità eco.

4.13 Attivazione della modalità intelligente

Nella modalità intelligente, il consumo energetico viene ottimizzato in base alla temperatura esterna.

Tra -7 e +5 °C il prodotto funziona nel funzionamento comfort (→ Pagina 36)

Tra +5 e +25 °C il prodotto funziona in modalità automatica (→ Pagina 36)

Tra +25 e +43 °C il prodotto funziona in modalità eco (→ Pagina 36)

- Premere il tasto e selezionare la modalità intelligente con i tasti e .
- Confermare la selezione della modalità premendo il tasto .

Avvertenza
La modalità intelligente può aumentare il consumo energetico.

4.14 Attivazione della modalità Boost

Con la modalità Boost è possibile soddisfare un fabbisogno specifico di acqua calda sanitaria. Questa modalità si attiva una sola volta e si disattiva automaticamente al raggiungimento della temperatura nominale.

Se questa modalità è attivata, il riscaldamento supplementare e il compressore si avviano contemporaneamente.

- Tenere premuto il tasto per 3 secondi.
  - ◁ Viene visualizzato 1x.

Avvertenza
La modalità Boost può aumentare il consumo energetico.

- Per terminare la modalità Boost, tenere nuovamente premuto il tasto per 3 secondi.
  - ◁ 1x non viene più visualizzato.

4.15 Attivazione della modalità ventilazione

La modalità ventilazione è destinata agli utenti che desiderano ventilare un locale anche quando la pompa di calore per acqua calda sanitaria non produce acqua calda sanitaria, ad esempio in una cantina.

- Tenere premuto il tasto per 10 secondi.
  - ◁ Il simbolo lampeggia. Il ventilatore gira sempre al numero di giri massimo, anche quando il compressore è spento.
- Per terminare la modalità ventilazione, tenere nuovamente premuto il tasto per 10 secondi.

4.16 Selezione della fonte di energia supplementare

Condizione: Il bollitore è collegato a un riscaldatore supplementare esterno (ad es. caldaia a gas o a pellet).

È possibile scegliere se, all'occorrenza, deve essere attivato il riscaldatore supplementare esterno o la resistenza elettrica interna.

Il prodotto deve essere acceso o in modalità standby.

Nelle impostazioni di fabbrica è selezionata la resistenza elettrica interna come fonte di energia supplementare.

- Tenere premuto per 5 secondi.
  - ◁ Sul display lampeggia .
- Premere brevemente .

◁ Sul display lampeggia [🔥].
◁ Il riscaldatore supplementare esterno viene selezionato come fonte di energia supplementare.

► All'occorrenza, selezionare la fonte di energia supplementare desiderata premendo ripetutamente e brevemente il tasto (♨).

► Confermare la selezione premendo il tasto (OK).
◁ Il display passerà all'indicazione base.
◁ Se il prodotto invia una richiesta di calore al riscaldatore supplementare esterno, sul display viene visualizzato [🔥] lampeggiante.

Avvertenza
Per cambiare la fonte di energia supplementare o per controllare quale fonte di energia supplementare sia stata selezionata, eseguire i passaggi precedentemente descritti.

Avvertenza
La selezione del riscaldatore supplementare esterno come fonte di energia supplementare può essere sovrascritta da un segnale esterno di un impianto fotovoltaico o Smart Grid. In tal caso il prodotto darà sempre la priorità al consumo energetico e avvierà comunque la resistenza elettrica interna. In tal caso il riscaldatore supplementare esterno non viene avviato.

4.17 Produzione di acqua calda sanitaria solo con la fonte di energia supplementare

Il prodotto deve essere in modalità standby.

► Premere il tasto (⏻) per spegnere il prodotto.

► Premere brevemente il tasto (♨).
◁ OFF e la temperatura corrente dell'acqua calda sanitaria lampeggia ogni 2 secondi sul display.
◁ No appena viene raggiunta la temperatura nominale, la funzione viene terminata automaticamente. Se la temperatura scende nuovamente al di sotto di quella nominale, la funzione non viene riavviata.

► Per terminare anticipatamente la funzione, premere brevemente il tasto (♨).

4.18 Attivazione della protezione antilegionella

Il prodotto dispone di una protezione antilegionella attivata di default. Quando si attiva, l'acqua nel bollitore di accumulo viene riscaldata a 63 °C. La protezione antilegionella viene eseguita automaticamente ogni 7 giorni.

Pericolo!
Pericolo di morte a causa di legionella!

La legionella si sviluppa a temperature inferiori a 60 °C.

► Farsi spiegare dal tecnico qualificato le misure adottate per la protezione antilegionella nel vostro impianto.
► Non impostare temperature dell'acqua inferiori a 60 °C senza prima consultare il tecnico qualificato.

Contattare il proprio tecnico qualificato per far attivare o disattivare la protezione anti-

legionella, per far impostare la frequenza di esecuzione o per ricevere ulteriori informazioni relative alla protezione antilegionella.

5 Soluzione dei problemi

5.1 Riconoscimento e soluzione dei problemi

Pericolo!
Pericolo di morte a causa di una riparazione impropria

- ► Se il cavo di allacciamento alla rete è danneggiato, non sostituirlo in alcun caso per conto proprio.
- ► Rivolgersi al costruttore, al servizio clienti o ad una persona con qualifiche simili.

Questa sezione contiene tutti i messaggi di errore alla cui causa è possibile rimediare senza l'aiuto di un tecnico qualificato per poter mettere in tal modo nuovamente in funzione prodotto.

Soluzione delle anomalie (→ Pagina 41)

- ► In linea di massima assicurarsi che il prodotto funzioni correttamente e che non vengano visualizzati messaggi di errore o allarmi.
- ► Se dopo il tentativo di soluzione il problema persiste, rivolgersi al proprio tecnico qualificato.

5.2 Sostituzione del cavo di allacciamento alla rete

- ► Se il cavo di allacciamento alla rete è danneggiato, non sostituirlo in alcun caso per conto proprio.
- ► Rivolgersi ad un tecnico elettricista.

6 Cura e manutenzione

6.1 Manutenzione

Presupposti per una continua operatività, per una sicurezza di esercizio, per l'affidabilità, nonché per una lunga durata di vita del prodotto, sono l’esecuzione di un'ispezione annuale e di una manutenzione del prodotto da parte di un tecnico qualificato.

6.2 Cura del prodotto

- ► Pulire il rivestimento con un panno umido ed un po' di sapone privo di solventi.
- ► Non utilizzare spray, sostanze abrasive, detergenti, solventi o detergenti che contengano cloro.

6.3 Controllo della tubazione di scarico della condensa

La tubazione di scarico della condensa deve essere sempre libera.

- ► Controllare regolarmente che la tubazione di scarico della condensa non presenti anomalie e, in particolare, non sia intasata.

Nella tubazione di scarico della condensa non devono essere visibili o presenti ostacoli di alcun tipo.

- ► Nel caso in cui venissero rilevate anomalie, farle eliminare da un tecnico qualificato.

7 Messa fuori servizio

7.1 Disattivazione temporanea del prodotto

- ► Se nel caso di un'assenza prolungata viene interrotta l'alimentazione elettrica dell'appartamento o del prodotto, far svuotare il prodotto da un tecnico qualificato riconosciuto o proteggerlo in modo sufficiente dal gelo.

7.2 Disattivazione definitiva del prodotto

- Far disattivare il prodotto in modo definitivo da un tecnico qualificato e riconosciuto.

8 Riciclaggio e smaltimento

Smaltimento dell'imballaggio

- Incaricare dello smaltimento dell'imballaggio del prodotto il tecnico qualificato che lo ha installato.

Smaltimento del prodotto

Se il prodotto è contrassegnato con questo simbolo:

- In questo caso non smaltire il prodotto con i rifiuti domestici.
- Conferire invece il prodotto in un punto di raccolta per rifiuti di apparecchiature elettriche o elettroniche.

Eliminazione dei dati personali

I dati personali possono essere utilizzati impropriamente da soggetti terzi non autorizzati.

Se il prodotto contiene dati personali:

- Prima di smaltire il prodotto, assicurarsi che non vi siano apposti né contenuti dati personali (per esempio dati di registrazione online o simili).

8.1 Smaltimento del refrigerante

Il prodotto contiene il refrigerante R 290.

- Far smaltire il refrigerante solo da parte di personale specializzato e qualificato.
- Rispettare le avvertenze di sicurezza generali.

9 Garanzia e servizio assistenza tecnica

9.1 Garanzia

Informazioni sulla garanzia del produttore possono essere richieste all'indirizzo di contatto indicato sul retro o in appendice.

9.2 Servizio assistenza tecnica

I dati di contatto del nostro servizio assistenza tecnica sono riportati nell'appendice o nel nostro sito web.

Appendice

A Soluzione delle anomalie

Errore	Causa	Provvedimento
Il prodotto non funziona più.	L'alimentazione di corrente è interrotta.	Verificare che non ci sia una mancanza di corrente e che il prodotto sia collegato correttamente all'alimentazione. Quando l'alimentazione viene ripristinata, il prodotto si riporta automaticamente in funzione. Se il problema persiste, rivolgersi al proprio tecnico qualificato.
	La temperatura nominale dell'acqua è stata raggiunta.	Controllare la temperatura dell'acqua calda.
	Il prodotto è spento.	Controllare se il prodotto è acceso e se ⏻ è verde.
	Il prodotto si trova in modalità vacanze.	Uscire dalla modalità vacanze.
	La temperatura di ingresso dell'aria è inferiore a -7 °C oppure superiore a +43 °C.	Assicurarsi che il bollitore ad accumulo venga riscaldato da una delle fonti di energia supplementari. Quando la temperatura di ingresso dell'aria è nuovamente compresa tra -7 °C e +43 °C, la pompa di calore si riavvia.
	La programmazione a orario è in conflitto con lo scarico a tariffa elevata.	Controllare la programmazione oraria.
	La programmazione oraria blocca il funzionamento.	Controllare gli orari di funzionamento impostati.
	Nel circuito frigorifero prevale il surriscaldamento o la sovrapressione.	Rivolgersi al tecnico qualificato.
Manca acqua calda.	La quantità di acqua calda consumata in breve tempo è maggiore della capacità del bollitore ad accumulo.	Attendere fino a quando il bollitore ad accumulo non viene ripristinato con una sufficiente quantità di acqua calda.
	Il tempo di funzionamento programmato della pompa di calore è troppo breve (almeno 12 ore in un intervallo di 24 ore).	Impostare il tempo di esercizio in modo che il bollitore ad accumulo venga caricato per almeno 12 ore in un intervallo di 24 ore.
	La temperatura nominale impostata è troppo bassa.	Aumentare la temperatura nominale.

Errore	Causa	Provvedimento
Manca acqua calda.	La modalità di funzionamento selezionata non è idonea al fabbisogno di acqua calda sanitaria.	Impostare il funzionamento automatico oppure il funzionamento comfort.
La condensa non viene scaricata (acqua sotto al prodotto).	Il tubo flessibile di scarico della condensa è parzialmente o completamente intasato	Controllare il tubo flessibile di scarico della condensa.
	Il tubo flessibile di scarico della condensa è piegato e schiacciato.	
	Il tubo flessibile di scarico della condensa non è installato.	Rivolgersi al tecnico qualificato.
Il riscaldamento elettrico supplementare non funziona.	Il limitatore di temperatura di sicurezza del riscaldamento elettrico supplementare è scattato a seguito di surriscaldamento (> 90 °C).	Rivolgersi al tecnico qualificato.
Altri problemi		Rivolgersi al tecnico qualificato.

B Massima temperatura dell'acqua

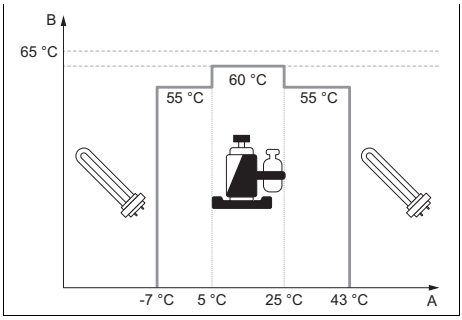

A Temperatura dell'aria [°C]

B Temperatura dell'acqua raggiungibile in modalità pompa di calore [°C]

Manual de instruções

Conteúdo

1 Segurança 45
1.1 Utilização adequada 45
1.2 Perigo devido a operação incorreta 45
1.3 Perigo de vida devido à saída de agente refrigerante 46
1.4 Perigo de vida devido a alterações no aparelho ou na área circundante do aparelho 46
1.5 Perigo de queimaduras se tocar em superfícies quentes..... 46
1.6 Perigo de queimaduras devido a água sanitária quente 46
1.7 Perigo de ferimentos devido a queimaduras de frio em caso de contacto com agentes refrigerantes..... 47
1.8 Perigo de queimadura química devido à água glicolada 47
1.9 Perigo de ferimentos e risco de danos materiais devido a uma manutenção e uma reparação incorretas ou não autorizadas 47
1.10 Risco de danos de corrosão devido a ar interior inadequado 48
1.11 Alterações posteriores 48
1.12 Perigos devido a modificações nas proximidades do produto 48
1.13 Risco de danos materiais causados pelo gelo..... 48
1.14 Perigo de queimaduras ou escaldões devido a peças quentes 48
1.15 Danos causados pelo gelo devido a uma temperatura ambiente insuficiente 49
1.16 Evitar danos ambientais devido à saída de agente refrigerante..... 49
2 Notas relativas à documentação 50
2.1 Atenção aos documentos a serem respeitados 50
2.2 Guardar os documentos 50
2.3 Validade do manual 50
3 Descrição do produto..... 50
3.1 Vista geral dos elementos de comando 50
3.2 símbolos apresentados..... 50
3.3 Designação do tipo e número de série 51
3.4 Dados na chapa de caraterísticas 51
3.5 Autocolantes de advertência 51
3.6 Símbolo CE..... 52
4 Função 52
4.1 Âmbito de utilização..... 52
4.2 Níveis de utilização e indicação..... 52
4.3 Colocar o produto em funcionamento 52
4.4 Bloquear/desbloquear o display..... 53
4.5 Definir a hora 53
4.6 Definir a temperatura da água quente..... 53
4.7 Programar os períodos de funcionamento 54
4.8 Definir os períodos de funcionamento 54
4.9 Modo de funcionamento do modo de férias 55
4.10 Ativar o modo Eco 56
4.11 Ativar o modo automático 56
4.12 Ativar o modo conforto..... 57
4.13 Ativar o modo inteligente 57
4.14 Ativar o modo Boost 57
4.15 Ligar o modo de ventilação..... 57

4.16 Selecionar a fonte de energia adicional 58
4.17 Produzir água quente apenas com a fonte de energia adicional 58
4.18 Ativar proteção anti-legionela 58
5 Eliminação de falhas 59
5.1 Detetar e eliminar falhas 59
5.2 Substituir o cabo de ligação à rede 59
6 Manutenção e conservação 59
6.1 Manutenção 59
6.2 Conservar o produto 59
6.3 Verificar o tubo de saída de condensados 59
7 Colocação fora de serviço 60
7.1 Colocar o aparelho temporariamente fora de funcionamento 60
7.2 Colocar o produto definitivamente fora de funcionamento 60
8 Reciclagem e eliminação 60
8.1 Solicite a eliminação do agente refrigerante 60
9 Garantia e serviço de apoio ao cliente 60
9.1 Garantia 60
9.2 Serviço de apoio ao cliente 60
Anexo 61
A Eliminar falhas 61
B Temperatura máxima da água 62

1 Segurança

1.1 Utilização adequada

Uma utilização incorreta ou indevida pode resultar em perigos para a vida e a integridade física do utilizador ou de terceiros e danos no produto e noutros bens materiais.

O produto destina-se à produção de água quente.

A utilização adequada abrange o seguinte:

– a observância das instruções de uso do produto e de todos os outros componentes da instalação, fornecidas juntamente
– o cumprimento de todas as condições de inspeção e manutenção contidas nos manuais.

Este produto pode ser utilizado por crianças a partir dos 8 anos de idade, assim como por pessoas com capacidades físicas, sensoriais ou mentais reduzidas ou que não possuam muita experiência ou conhecimento, desde que sejam vigiadas ou tenham sido instruídas sobre o manuseio seguro do produto e compreendam os possíveis perigos resultantes da utilização do mesmo. As crianças não podem brincar com o produto. A limpeza e a manutenção destinada ao utilizador não podem ser efetuadas por crianças sem supervisão.

Uma outra utilização que não a descrita no presente manual ou uma utilização que vá para além do que é aqui descrito é considerada incorreta. Do mesmo modo, qualquer utilização com fins diretamente comerciais e industriais é considerada incorreta.

Atenção!

Está proibida qualquer utilização indevida.

1.2 Perigo devido a operação incorreta

Devido à operação incorreta pode colocar-se em risco a si próprio e a terceiros, assim como provocar danos materiais.

- ▸ Leia cuidadosamente o presente manual e todos os documentos a serem respeitados, em particular o capítulo "Segurança" e as indicações de aviso.
- ▸ Realize apenas as atividades para as quais as presentes instruções de uso dão orientação.

1.3 Perigo de vida devido à saída de agente refrigerante

O produto contém o agente refrigerante R 290.

R 290 é um agente refrigerante inflamável.

A saída de agente refrigerante representa um perigo de explosão.

- ▸ Se possível, abra bem as portas e as janelas e provoque uma corrente de ar.
- ▸ Evite chamas abertas (por ex. isqueiros, fósforos).
- ▸ Não fume.
- ▸ Não accione interruptores eléctricos, fichas, campainhas, telefones e outros aparelhos de comunicação dentro do edifício.
- ▸ Abandone o edifício de imediato e impeça a entrada de terceiros.

1.4 Perigo de vida devido a alterações no aparelho ou na área circundante do aparelho

- ▸ Nunca remova, neutralize ou bloqueie os dispositivos de segurança.
- ▸ Nunca manipule os dispositivos de segurança.
- ▸ Nunca destrua nem remova os selos dos componentes.
- ▸ Não proceda a alterações:
  - – no produto
  - – nos tubos de alimentação
  - – na tubagem de descarga
  - – na válvula de segurança para o circuito da fonte de calor
  - – em circunstâncias que possam ter influência na segurança de funcionamento do aparelho

1.5 Perigo de queimaduras se tocar em superfícies quentes

Os tubos de saída e as ligações hidráulicas estão quentes durante o serviço.

- ▸ Não toque nas ligações hidráulicas.
- ▸ Não toque nas entradas e saídas de ar.

1.6 Perigo de queimaduras devido a água sanitária quente

Nas tomadas de água quente existe perigo de queimaduras com temperaturas da água quente acima dos 60 °C. As crianças pequenas ou pessoas idosas podem correr perigo mesmo a temperaturas mais baixas.

- ▸ Selecione a temperatura de maneira a não colocar ninguém em perigo.

1.7 Perigo de ferimentos devido a queimaduras de frio em caso de contacto com agentes refrigerantes

O produto é fornecido com um enchimento operacional de agente refrigerante R 290. Trata-se de um agente refrigerante sem cloro, que não tem efeitos na camada de ozono da Terra. A saída de agente refrigerante pode provocar queimaduras de frio em caso de contacto com locais de saída.

- Se houver saída de agente refrigerante, não toque em nenhum componente do produto.
- Não inspire os vapores ou gases que saem do circuito do agente refrigerante em caso de fugas.
- Evite o contacto do agente refrigerante com a pele ou os olhos.
- Em caso de contacto do agente refrigerante com a pele ou os olhos, consulte um médico.

1.8 Perigo de queimadura química devido à água glicolada

O líquido de água glicolada etilenoglicol é prejudicial para a saúde.

- Evite o contacto com a pele e os olhos.
- Use luvas e óculos de proteção.
- Evite inalar e engolir.
- Respeite a folha de dados de segurança fornecida juntamente com o líquido de água glicolada.

1.9 Perigo de ferimentos e risco de danos materiais devido a uma manutenção e uma reparação incorretas ou não autorizadas

- Nunca tente executar trabalhos de manutenção ou reparações no aparelho por iniciativa própria.
- Solicite a eliminação imediata de falhas e danos por um técnico certificado.
- Mantenha os intervalos de manutenção indicados.

1.10 Risco de danos de corrosão devido a ar interior inadequado

Os sprays, solventes, produtos de limpeza com cloro, tintas, colas, compostos de amoníaco, pós, entre outros, podem provocar corrosão no produto.

- Certifique-se de que a alimentação de ar está sempre isenta de flúor, cloro, enxofre, pós, etc.
- Garanta que não são armazenadas substâncias químicas no local de instalação.

1.11 Alterações posteriores

- Nunca remova, neutralize ou bloqueie os dispositivos de segurança.
- Nunca manipule os dispositivos de segurança.
- Nunca destrua nem remova os selos dos componentes.
- Não faça alterações no produto, nos tubos de alimentação, na tubagem de descarga nem nas válvulas de segurança.
- Não faça alterações em circunstâncias estruturais que possam ter influência na segurança de funcionamento do produto.
- Não proceda a alterações no produto nas quais o produto seja perfurado.

1.12 Perigos devido a modificações nas proximidades do produto

Determinados trabalhos de montagem e reestruturação no seu apartamento podem prejudicar o funcionamento do seu produto.

- Contacte o seu instalador antes de efetuar os respetivos trabalhos.

1.13 Risco de danos materiais causados pelo gelo

- Certifique-se de que, em circunstância alguma, o sistema de aquecimento permanece em serviço caso haja formação de gelo e que todos os locais se encontram a uma temperatura suficiente.
- Se não conseguir assegurar o serviço, solicite a um técnico especializado que esvazie o sistema de aquecimento.

1.14 Perigo de queimaduras ou escaldões devido a peças quentes

As peças do produto ficam quentes durante o serviço.

- Toque no produto e nas suas peças apenas quando já estiverem frios.

1.15 Danos causados pelo gelo devido a uma temperatura ambiente insuficiente

No caso de uma definição demasiado baixa da temperatura ambiente em divisões individuais, não pode ficar excluído que alguns setores do sistema de aquecimento fiquem danificados devido ao gelo.

O produto pode libertar ar para o local. Por esta razão, a temperatura ambiente pode descer abaixo dos 0 °C.

- Assegure-se de que na sua ausência o sistema de aquecimento continua em funcionamento e as divisões estão suficientemente aquecidas com temperaturas exteriores baixas.
- É impreterível respeitar as indicações relativas à proteção anticongelante.

1.16 Evitar danos ambientais devido à saída de agente refrigerante

O produto contém o agente refrigerante R 290. O agente refrigerante não pode entrar na atmosfera.

O agente refrigerante contido no produto tem de ser completamente purgado para os recipientes previstos para o efeito, antes da eliminação do produto, para ser, em seguida, reciclado ou eliminado em conformidade com as disposições.

- Certifique-se de que os trabalhos de manutenção e as intervenções no circuito do agente refrigerante apenas são realizados por técnicos especializados certificados oficialmente com o respetivo equipamento de proteção.
- Solicite a técnicos especializados certificados que realizem a reciclagem ou eliminação do agente refrigerante contido no produto em conformidade com as disposições.

2 Notas relativas à documentação

2.1 Atenção aos documentos a serem respeitados

- Tenha particular atenção a todos os manuais de instruções que são fornecidos juntamente com os componentes da instalação.

2.2 Guardar os documentos

- Conserve este manual bem como todos os documentos a serem respeitados para utilização posterior.

2.3 Validade do manual

Este manual é válido exclusivamente para:

Aparelho - Número de artigo

HA B 200/6 230V	8000033211
HA BM 200/6 230V	8000033214
HA B 260/6 230V	8000033200
HA BM 260/6 230V	8000033215

3 Descrição do produto

A bomba de calor no produto funciona com temperaturas do ar entre -7 °C e +43 °C. Fora desta faixa de temperatura, a água é aquecida através da resistência elétrica de aquecimento elétrico ou, se existente, através do aquecimento adicional externo.

3.1 Vista geral dos elementos de comando

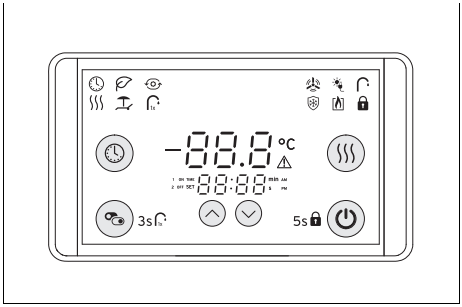

Elemento de controlo	Descrição
	Definição da hora, data e temporizações
	Alteração do modo, confirmação da seleção Confirmação da seleção do modo Ativação/desativação do modo Boost
	Navegar nos modos, definições e parâmetros
	Navegar nos modos, definições e parâmetros
	Botão on/off Ativação/desativação do botão de bloqueio Cancelar introdução
	Ativação/desativação do modo conforto

3.2 símbolos apresentados

Símbolo	Significado
	O modo automático está ativado
	O modo Eco está ativado
	O modo inteligente está ativado
	O modo conforto está ativado
	O modo de férias está ativado
	O modo Boost está ativado
	O ventilador está ligado
	A receção de um sinal na ficha Smart Grid/fotovoltaica
	Água quente disponível
	Modo de descongelação em funcionamento
	O símbolo pisca: o aquecedor externo é selecionado atualmente como aquecedor auxiliar Ou: Existe uma necessidade de calor no aquecedor auxiliar externo
	O mostrador está bloqueado

3.3 Designação do tipo e número de série

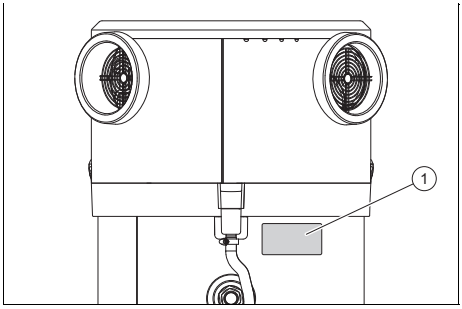

A designação do tipo e o número de série encontram-se na chapa de características **(1)**.

3.4 Dados na chapa de caraterísticas

A chapa de caraterísticas vem instalada de fábrica no lado direito do produto.

Dados na chapa de caraterísticas	Significado
Magna Aqua	Nome de marketing
B / BM	Modelo do acumulador
200 / 270	Volume do acumulador
/6	Versão do aparelho
1-N//PE 230 V (monofásico) ~ 50 Hz	Tensão e frequência da alimentação elétrica do produto
P máx.	Consumo de energia máx.
I máx.	intensidade de corrente máx. da alimentação elétrica
IP...	Tipo de proteção/ classe de proteção
140 Kg	Peso total do produto vazio
	Consumo de energia do compressor
	Consumo de energia do aquecimento adicional
	Consumo de energia do ventilador

Dados na chapa de caraterísticas	Significado
PT ...	País de destino
	O circuito do agente refrigerante
R290	Tipo de agente refrigerante
GWP	Global Warming Potential
t CO_2eq	Equivalente a CO_2
PS máx.	Pressão máxima no circuito
V n	Volume nominal
P máx.	Pressão máxima admissível
T máx.	Temperatura máxima
S	Superfície da serpentina
	Reservatório
	Serpentina do acumulador
xxxxxxyyyyyyyyyyzzzzzzzzzzzz	Código de barras com número de série, Os dígitos do 7.º ao 16.º formam o número de artigo

3.5 Autocolantes de advertência

Em vários pontos do produto estão afixados autocolantes de advertência relevantes para a segurança. Os autocolantes de advertência contêm regras de conduta associadas ao agente refrigerante R290. Os autocolantes de advertência não podem ser removidos.

Símbolo	Significado
A3	Aviso de substâncias inflamáveis, em conjunto com o agente refrigerante R290.
	Indicação de serviço, ler o manual técnico.

3.6 Símbolo CE

A marcação CE indica que, de acordo com a declaração de conformidade, os produtos cumprem os requisitos essenciais das normas da UE em vigor.

A declaração de conformidade pode ser consultada no fabricante.

4 Função

4.1 Âmbito de utilização

Este produto possui 4 teclas de comando e 2 teclas de navegação.

– Com a tecla ⏲ são ajustados os períodos de funcionamento.
– Com a tecla ⚙ é selecionado o modo.
– Com a tecla ♨ é ativado o modo conforto e selecionada uma fonte de energia alternativa.
– Com a tecla ⏻ o produto é ligado e desligado ou o display é bloqueado ou desbloqueado.

O mostrador desliga-se 75 s após a última utilização.

4.2 Níveis de utilização e indicação

O aparelho tem dois planos de utilização e indicação.

No nível do utilizador encontra informações e possibilidades de definição, que necessita como utilizador.

O nível técnico especializado está reservado para o técnico especializado. Este está protegido com um código. Apenas os técnicos especializados podem alterar definições no nível técnico especializado.

4.3 Colocar o produto em funcionamento

1. Assegure-se que a torneira de bloqueio em frente ao grupo de segurança na entrada de água fria está aberta.
2. Antes de ligar a alimentação de corrente, certifique-se de que o acumulador de água quente sanitária está cheio.
3. Certifique-se de que o produto está ligado à alimentação de corrente.
4. Prima a tecla ⏻.
   ◁ A bomba de calor só se liga quando a temperatura do acumulador dentro de um período de aquecimento no programa operacional, se encontra abaixo da temperatura da água definida.
   ◁ Quando a bomba de calor está em funcionamento, gera-se um fluxo de ar na entrada e saída de ar.

Indicação
Após a primeira colocação em serviço, a bomba de calor necessita de 5 a 12 horas até atingir a temperatura de 55 °C, dependendo da temperatura de entrada do ar e da temperatura da água fria.

Indicação
A bomba de calor no produto funciona com temperaturas do ar entre -7 °C e +43 °C. Fora deste intervalo de temperaturas, a produção de água quente é feita exclusivamente através de uma fonte de energia alternativa.

4.4 Bloquear/desbloquear o display

Indicação
Se não for pressionada qualquer tecla durante 3 minutos, o display é bloqueado automaticamente.

1. Para bloquear o display, mantenha a tecla premida durante 5 segundos.
   – É exibido
2. Para desbloquear o display, mantenha a tecla premida durante 5 segundos.
   – deixa de ser exibido

4.5 Definir a hora

Indicação
O produto não muda automaticamente entre a hora de verão e de inverno. Esta mudança tem de ser feita manualmente.

- ▶ Prima a tecla na indicação básica.
  - ◁ Os números das horas piscam na indicação básica.
- ▶ Defina as horas com as teclas e .
- ▶ Prima a tecla , para confirmar a definição das horas.
  - ◁ O número dos minutos começa a piscar.
- ▶ Defina os minutos com as teclas e .
- ▶ Prima a tecla , para confirmar a definição dos minutos.
  - ◁ O número dos meses começa a piscar.
- ▶ Defina o mês com as teclas e .
- ▶ Prima a tecla , para confirmar a definição do mês.
  - ◁ O número dos dias começa a piscar.
- ▶ Defina o dia com as teclas e .
- ▶ Prima a tecla , para confirmar a definição do dia.
  - ◁ Os números dos anos começam a piscar.
- ▶ Defina o ano com as teclas e .
- ▶ Prima a tecla , para confirmar a definição do ano.
  - ◁ É exibida a indicação básica.

4.6 Definir a temperatura da água quente

Perigo!
Perigo de vida devido a legionelas!
As legionelas desenvolvem-se em temperaturas inferiores a 60 °C.

- ▶ Informe-se junto de um técnico especializado sobre as medidas realizadas para a proteção da sua instalação contra legionelas.
- ▶ Não defina temperaturas de água inferiores a 60 °C sem falar com o técnico especializado.

1. Prima a tecla ou na indicação básica.
   - ◁ A temperatura nominal padrão pisca.
2. Defina a temperatura nominal com as teclas e .
   - ◁ A temperatura pode ser alterada em passos de 0,5 °C. A faixa de regulação da temperatura nominal vai de 38 a 65 °C.
   - ◁ É possível alterar mais rapidamente a temperatura mantendo premida uma tecla de regulação.
3. Confirme a definição premindo a tecla .
   - ◁ Se não for feita qualquer entrada durante 15 segundos, o produto guarda automaticamente as altera-

ções efetuadas e regressa à indicação básica.

◁ Quando a temperatura do recipiente alcança os 42 °C, o símbolo é exibido na indicação básica. Isso significa que está disponível água quente.

◁ O produto continua a aquecer a água até que a temperatura nominal seja alcançada.

Indicação
Quando o produto recebe um sinal do sistema fotovoltaico ou da regulação Smart Grid externa, a temperatura nominal comuta automaticamente para 65 °C. A bomba de calor e a resistência elétrica de aquecimento elétrico funcionam em simultâneo.

4.7 Programar os períodos de funcionamento

Através da programação dos períodos de funcionamento pode otimizar o consumo de energia do produto. Ao efetuar uma programação tenha em conta os pontos seguintes:

– Tarifa elétrica (períodos de tarifa alta/reduzida)
– Temperatura do ar extraído (o produto tem um maior grau de eficácia durante os períodos do dia mais quentes)

Pode programar até 2 períodos de funcionamento por dia. A programação aplica-se a todos os dias até que termine a função.

O modo ativo durante os períodos de funcionamento programados é o que foi utilizado por último antes do início do período de funcionamento programado.

4.8 Definir os períodos de funcionamento

4.8.1 Definir o período de funcionamento

► Mantenha a tecla premida durante 2 segundos na indicação básica.
◁ Os símbolos e 1 ON piscam.

► Prima a tecla .
◁ O número das horas pisca.

► Defina o número das horas do primeiro período de funcionamento com as teclas e .

► Prima a tecla .
◁ O número dos minutos pisca.

► Defina o número dos minutos do primeiro período de funcionamento com as teclas e .

► Prima a tecla , para confirmar a definição dos minutos.
◁ Os símbolos e 1 OFF piscam.

► Prima a tecla .
◁ O número das horas pisca.

► Defina o número das horas do período de desconexão do produto com as teclas e .

► Prima a tecla .
◁ O número dos minutos pisca.

► Defina o número dos minutos do fim do período de funcionamento com as teclas e .

Condição: Deseja configurar apenas um período de funcionamento.

► Aguarde 15 segundos após a definição do número das horas e dos minutos para o fim do primeiro período de funcionamento.
– O produto guarda as definições e regressa à indicação básica.

Condição: Deseja configurar um segundo período de funcionamento.

- ▶ Prima a tecla ⏲.
  - ◁ Os símbolos 🕒 e 2 ON piscam.
- ▶ Prima a tecla ⏲.
  - ◁ O número das horas pisca.
- ▶ Defina o número das horas do segundo período de funcionamento com as teclas ⌃ e ⌄.
- ▶ Prima a tecla ⏲.
  - ◁ O número dos minutos pisca.
- ▶ Defina o número dos minutos do segundo período de funcionamento com as teclas ⌃ e ⌄.
- ▶ Prima a tecla ⏲, para confirmar a definição dos minutos.
  - ◁ O símbolo 🕒 e 2 OFF piscam.
- ▶ Prima a tecla ⏲.
  - ◁ O número das horas pisca.
- ▶ Defina o número das horas do período de desconexão do produto com as teclas ⌃ e ⌄.
- ▶ Prima a tecla ⏲.
  - ◁ O número dos minutos pisca.
- ▶ Defina o número dos minutos do período de desconexão do produto com as teclas ⌃ e ⌄.
- ▶ Prima a tecla ⏲, para confirmar as definições e voltar à indicação básica.

4.8.2 Aceder aos tempos de configuração

Quando o produto está parametrizado de forma a funcionar com 1 ou 2 tempos de configuração, é exibido o símbolo 🕒 na indicação básica.

- ▶ Prima a tecla ⏲ durante 2 segundos.
  - ◁ Os símbolos ⏲ e 1 ON piscam.
- ▶ Aceda com as teclas ⌃ e ⌄ à definição das opções 1 OFF, 2 ON e 2 OFF.

4.8.3 Desativar os tempos de configuração programados

- ▶ Mantenha a tecla ⏲ premida durante 2 segundos na indicação básica, para aceder ao menu de configuração das faixas de temperatura.
- ▶ Prima brevemente a tecla ⏻.
  - ◁ Todas as programações são eliminadas em simultâneo.

4.9 Modo de funcionamento do modo de férias

Neste modo é possível programar previamente uma data para a sequência de desconexão ou uma data para a reinicialização do produto.

Durante este período, a água da bomba de calor para AQS é mantida a uma temperatura de 4 °C, para evitar os perigos relacionados com um congelamento.

Não é possível programar simultaneamente uma data para a sequência de desconexão e uma data para a reinicialização.

Se o modo de férias não estiver mais ativado, o produto trabalha no modo que foi programado antes da ativação do modo de férias.

4.9.1 Programar a data para a sequência de desconexão

- ▶ Certifique-se de que o produto está ligado. Este não se pode encontrar no modo standby.
- ▶ Prima a tecla ⚙ e selecione o modo de férias ⛱ com a ajuda das teclas ⌃ e ⌄.
- ▶ Confirme a seleção do modo premindo a tecla ⚙.
  - ◁ O mostrador exibe OFF e a data programada.
- ▶ Prima a tecla ⏲ durante 2 segundos.
  - ◁ O número dos meses pisca.
- ▶ Defina o mês com as teclas ⌃ e ⌄ e confirme a sua seleção com a tecla ⏲.

◁ O número dos dias pisca

► Defina o dia com as teclas ⌃ e ⌄ e confirme a sua seleção com a tecla ⏲.

◁ Os dois últimos algarismos do ano piscam.

► Defina o ano com as teclas ⌃ e ⌄ e confirme a sua seleção com a tecla ⏲.

◁ Após a definição da data, o display exibe permanentemente OFF, até que a data seja alcançada.

4.9.2 Programar a data para a reinicialização

Com esta função pode programar o seu produto de modo a que fique desligado durante o período da sua ausência e reinicialize no dia definido.

A definição desta função tem de ser feita no dia da partida.

► Prima a tecla e selecione o modo de férias com a ajuda das teclas ⌃ e ⌄.

► Confirme a seleção do modo premindo a tecla .

– O display exibe OFF e uma data de desligamento fictícia.

► Mantenha a tecla ⏻ premida durante 2 segundos.

– O display exibe ON e uma data de ligação fictícia.

– O produto entre em modo de espera a aguarda pela data de ligação.

► Prima a tecla ⏲ durante 2 segundos.

◁ O número dos meses pisca.

► Defina o mês com as teclas ⌃ e ⌄ e confirme a sua seleção com a tecla ⏲.

◁ O número dos dias pisca

► Defina o dia com as teclas ⌃ e ⌄ e confirme a sua seleção com a tecla ⏲.

◁ Os dois últimos algarismos do ano piscam.

► Defina o ano com as teclas ⌃ e ⌄ e confirme a sua seleção com a tecla ⏲.

◁ Após a definição da data, o display exibe permanentemente ON e a data de ligação até que a data seja alcançada.

4.10 Ativar o modo Eco

No modo Eco, um consumo de energia baixo tem prioridade sobre o conforto térmico.

Quando este modo está ativado e a temperatura do ar estiver dentro da faixa de temperatura predefinida, é utilizada apenas a bomba de calor para a produção de água quente. Quando a temperatura do ar estiver fora da faixa de temperatura predefinida, o aquecimento adicional é ativado. (→ Página 62)

► Prima a tecla e selecione o modo Eco com a ajuda das teclas ⌃ e ⌄.

► Confirme a seleção do modo premindo a tecla .

4.11 Ativar o modo automático

O modo automático assegura o ajuste equilibrado entre um baixo consumo de energia e o conforto do utilizador.

Quando este modo está ativado, apenas o compressor aquece. Se a temperatura nominal não for alcançada após 200 minutos, o aquecimento adicional é ativado.

► Prima a tecla e selecione o modo automático com a ajuda das teclas ⌃ e ⌄.

► Confirme a seleção do modo premindo a tecla .

4.12 Ativar o modo conforto

No modo conforto, o conforto do utilizador tem prioridade sobe um consumo de energia otimizado.

Quando este modo está ativado, o aquecimento adicional e o compressor iniciam em simultâneo.

- Prima a tecla .
  - ◁ É exibido .

Indicação
O modo conforto pode aumentar o seu consumo de energia.

- Prima a tecla para terminar o modo conforto.
  - ◁ O aparelho está a funcionar no modo eco.

4.13 Ativar o modo inteligente

No modo inteligente, o consumo de energia é otimizado em função da temperatura exterior.

Entre -7 e +5 °C o produto trabalha no modo conforto (→ Página 57)

Entre +5 e +25 °C o produto trabalha no modo automático (→ Página 56)

Entre +25 e +43 °C o produto trabalha no modo Eco (→ Página 56)

- Prima a tecla e selecione o modo inteligente com a ajuda das teclas e .
- Confirme a seleção do modo premindo a tecla .

Indicação
O modo inteligente pode aumentar o seu consumo de energia.

4.14 Ativar o modo Boost

Com o modo Boost pode ser satisfeita uma necessidade pontual de água quente. Este modo é ativado apenas uma vez e é desligado automaticamente assim que a temperatura nominal é alcançada.

Quando este modo está ativado, o aquecimento adicional e o compressor iniciam em simultâneo.

- Mantenha a tecla premida durante 3 segundos.
  - ◁ É exibido 1x .

Indicação
O modo de reforço de água quente pode aumentar o seu consumo de energia.

- Para terminar o modo de reforço de água quente, mantenha novamente a tecla premida durante 3 segundos.
  - ◁ 1x deixa de ser exibido.

4.15 Ligar o modo de ventilação

O modo de ventilação destina-se a utilizadores que desejam ventilar um local, quando a bomba de calor para AQS não prepara água quente, por exemplo, numa adega.

- Mantenha a tecla premida durante 10 segundos.
  - ◁ O símbolo pisca. O ventilador funciona sempre com rotação máxima, mesmo quando o compressor está desligado.
- Para terminar o modo de ventilação, mantenha novamente a tecla premida durante 10 segundos.

4.16 Selecionar a fonte de energia adicional

Condição: O reservatório está ligado a um aquecedor auxiliar externo. (p. ex. caldeira a pellets ou gás)

Pode selecionar se deve ser ativado o aquecedor auxiliar externo ou a resistência elétrica de aquecimento elétrico interna em caso de necessidade.

O produto tem de estar ligado ou em modo de espera.

Na regulação de fábrica a resistência elétrica de aquecimento elétrico interna está selecionada como fonte de energia adicional.

- ► Mantenha premido durante 5 segundos.
  - ◁ pisca no display.
- ► Prima brevemente .
  - ◁ pisca no display.
  - ◁ O aquecedor auxiliar externo está selecionado como fonte de energia adicional.
- ► Se necessário, selecione a fonte de energia adicional desejada premindo brevemente e várias vezes a tecla .
- ► Confirme a seleção premindo a tecla .
  - ◁ O visor muda para a indicação básica.
  - ◁ Quando o produto envia uma necessidade de calor ao aquecedor auxiliar externo, é exibido a piscar no display.

Indicação
Para mudar a fonte de energia adicional ou para verificar que fonte de energia adicional está selecionada, execute os passos descritos em cima.

Indicação
A seleção do aquecedor auxiliar externo como fonte de energia adicional pode ser substituída por um sinal externo de um sistema fotovoltaico ou Smart Grid. Logo, o produto prioriza sempre o consumo de energia e inicia, mesmo assim, a resistência elétrica de aquecimento elétrico interna. Neste caso, o aquecedor auxiliar externo não é iniciado.

4.17 Produzir água quente apenas com a fonte de energia adicional

O produto tem de estar em modo de espera.

- ► Prima a tecla , para desligar o produto.
- ► Prima brevemente a tecla .
  - ◁ OFF e a temperatura da água quente atual piscam a cada 2 segundos no display.
  - ◁ Assim que a temperatura nominal for alcançada, a função é terminada automaticamente. Se a temperatura nominal tornar a não ser alcançada, a função não reinicia.
- ► Para terminar a função precocemente, prima brevemente a tecla .

4.18 Ativar proteção anti-legionela

O produto possui uma proteção anti-legionela ativada por padrão. No processo, a água no acumulador de água quente sanitária é aquecida para 63 °C. A proteção anti-legionela é efetuada automaticamente a cada 7 dias.

Perigo!
Perigo de vida devido a legionelas!

As legionelas desenvolvem-se em temperaturas inferiores a 60 °C.

- ► Informe-se junto de um técnico especializado sobre as medidas realizadas para a proteção da sua instalação contra legionelas.
- ► Não defina temperaturas de água inferiores a 60 °C sem falar com o técnico especializado.

Entre em contacto com o seu técnico especializado, para solicitar a ativação ou a desativação da proteção anti-legionela, para solicitar a definição da frequência de execução ou para obter mais informações sobre a proteção anti-legionela.

5 Eliminação de falhas

5.1 Detetar e eliminar falhas

Perigo!
Perigo de vida devido a reparação inadequada

- ► Se o cabo de ligação à rede estiver danificado, nunca o substitua por conta própria.
- ► Contacte o fabricante, o serviço a clientes ou uma pessoa com qualificação semelhante.

Nesta secção são exibidas todas as mensagens de erro que podem ser eliminadas sem a ajuda de um técnico especializado reconhecido, para restabelecer o serviço do produto.

Eliminar falhas (→ Página 61)

- ► Assegure-se de uma forma generalizada que o produto funciona de forma adequada e que não são exibidas nenhumas mensagens de erro ou alarmes.
- ► Se o produto não entrar em serviço após a eliminação do erro, contacte o seu técnico especializado reconhecido.

5.2 Substituir o cabo de ligação à rede

- ► Se o cabo de ligação à rede estiver danificado, nunca o substitua por conta própria.
- ► Contacte um eletrotécnico.

6 Manutenção e conservação

6.1 Manutenção

Para garantir a operacionalidade e segurança contínua, a fiabilidade e uma vida útil prolongada do produto, é imprescindível que um técnico especializado efetue uma inspeção e uma manutenção anuais do produto.

6.2 Conservar o produto

- ► Limpe a envolvente com um pano húmido e um pouco de sabão isento de solventes.
- ► Não utilize sprays, produtos abrasivos, detergentes, produtos de limpeza com solventes ou cloro.

6.3 Verificar o tubo de saída de condensados

O tubo de saída de condensados tem de estar sempre aberto.

- ► Verifique regularmente o tubo de saída de condensados para detetar falhas, em especial entupimentos.

No tubo de saída de condensados não podem ser observadas ou sentidas quaisquer obstruções.

- Se forem detetadas falhas, estas devem ser eliminadas por um técnico especializado.

7 Colocação fora de serviço

7.1 Colocar o aparelho temporariamente fora de funcionamento

- Se, durante uma ausência prolongada, for interrompida a alimentação de tensão da casa e do produto, solicite ao seu técnico especializado reconhecido o esvaziamento ou a proteção suficiente contra gelo do produto.

7.2 Colocar o produto definitivamente fora de funcionamento

- Solicite a um técnico especializado que coloque o aparelho definitivamente fora de funcionamento.

8 Reciclagem e eliminação

Eliminar a embalagem

- Incumba o técnico certificado que instalou o produto da eliminação da respetiva embalagem.

Eliminar o produto

Se o produto estiver identificado com este símbolo:

- Neste caso, não elimine o produto com o lixo doméstico.
- Entregue antes o produto num centro de recolha para resíduos de equipamentos elétricos e eletrónicos.

Apagar dados pessoais

Os dados pessoais podem ser usados de forma abusiva por terceiros não autorizados.

Se o produto contiver dados pessoais:

- Certifique-se de que não existem dados pessoais no produto (p. ex. dados de acesso online, entre outros) antes de eliminar o produto.

8.1 Solicite a eliminação do agente refrigerante

O produto contém o agente refrigerante R 290.

- Solicite a eliminação do agente refrigerante apenas a técnicos especializados qualificados.
- Respeite as indicações gerais de segurança.

9 Garantia e serviço de apoio ao cliente

9.1 Garantia

Solicite as informações relativas à garantia do fabricante através do endereço de contacto indicado no verso ou em anexo.

9.2 Serviço de apoio ao cliente

Pode encontrar os dados de contacto do nosso serviço a clientes em anexo ou na nossa página de Internet.

Anexo

A Eliminar falhas

Erro	Causa	Medida
O produto deixou de trabalhar.	A alimentação de corrente está interrompida.	Certifique-se de que não há nenhuma falha de corrente e que o produto está corretamente ligado à alimentação de corrente. Quando a alimentação de corrente for restabelecida, o produto entra automaticamente em serviço. Se a avaria persistir, contacte o seu técnico especializado.
	A temperatura nominal da água foi atingida.	Verifique a temperatura da água quente.
	O produto está desligado.	Verifique se o produto está ligado e se o ⏻ está verde.
	O produto encontra-se no modo férias.	Desligue o modo férias.
	A temperatura de entrada do ar encontra-se abaixo de -7 °C ou acima de +43 °C.	Certifique-se de que o acumulador de água quente sanitária é aquecido por uma das fontes de energia adicionais. Quando a temperatura de entrada do ar estiver novamente entre -7 °C e +43 °C, a bomba de calor é reiniciada.
	Uma programação do tempo está em conflito com a descarga de tarifa alta.	Verifique a programação do tempo.
	A programação do tempo bloqueia o serviço.	Verifique os períodos de funcionamento definidos.
	No circuito do agente refrigerante predomina sobreaquecimento ou sobrepressão.	Contacte o seu técnico especializado.
Há falta de água quente.	O débito de água quente, que foi consumido em pouco tempo, é superior à capacidade de armazenamento do acumulador de água quente sanitária.	Aguarde até que o acumulador de água quente sanitária volte a estar abastecido com água quente suficiente.
	O período de funcionamento programado da bomba de calor é demasiado curto (mínimo 12 horas num período de 24 horas).	Defina o período de funcionamento de forma a que o acumulador de água quente sanitária seja carregado pelo menos 12 horas num período de 24 horas.

Erro	Causa	Medida
Há falta de água quente.	A temperatura nominal definida é demasiado baixa	Aumente a temperatura nominal.
	O modo de operação selecionado não é adequado à necessidade de água quente.	Defina o modo automático ou o modo conforto.
Os condensados não escoam (água por baixo do produto).	A mangueira de descarga dos condensados está parcial- ou completamente entupida	Verifique a mangueira de descarga dos condensados.
	A mangueira de descarga dos condensados está dobrada e forma uma depressão.	
	A mangueira de descarga dos condensados não está instalada.	Contacte o seu técnico especializado.
O aquecimento adicional elétrico não funciona.	O limitador de segurança da temperatura do aquecimento adicional elétrico foi disparado devido a sobreaquecimento (> 90 °C).	Contacte o seu técnico especializado.
Outras avarias		Contacte o seu técnico especializado.

B Temperatura máxima da água

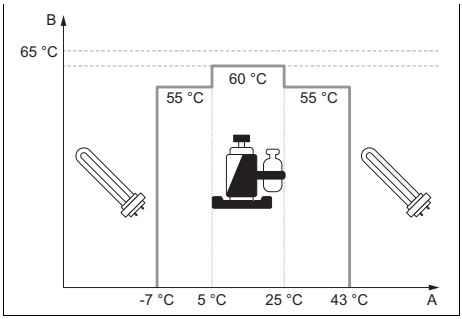

A Temperatura do ar [°C]

B Temperatura da água que pode ser atingida no modo bomba de calor [°C]

Supplier
Vaillant Saunier Duval, S.A.U.
Polígono Industrial Ugaldeguren III ▮ Parcela 22
48170 Zamudio ▮ España
Teléfono +34 94 48 96 200 ▮ Atención al Cliente +34 913 751 751
Servicio Técnico Oficial +34 910 77 99 11
www.saunierduval.es

Vaillant Group Italia S.p.A.
Via Benigno Crespi 70 ▮ 20159 Milano ▮ Italia
Tel. +39 02 697 121 ▮ Fax +39 02 697 12500
Assistenza clienti 800 233 625
info@hermann-saunierduval.it ▮ www.hermann-saunierduval.it

Vaillant Group International GmbH
Berghauser Str. 40 ▮ 42859 Remscheid ▮ Deutschland
Tel. +49 (0)2191 18 0
www.saunierduval.com

8000034709_00

Publisher/manufacturer
SDECCI SAS
17, rue de la Petite Baratte ▮ 44300 Nantes ▮ France
Téléphone +33 24068 1010 ▮ Fax +33 24068 1053

© These instructions, or parts thereof, are protected by copyright and may be reproduced or distributed only with the manufacturer's written consent. Subject to technical modifications.