Saunier Duval

# Istruzioni per l'uso

MagnaAqua

200/3
270/3

IT

# Indice


**1 Sicurezza ..... 4**
1.1 Uso previsto ..... 4
1.2 Pericolo a causa di un utilizzo errato ..... 4
1.3 Pericolo di morte per la fuoriuscita di refrigerante ..... 4
1.4 Pericolo di morte a causa delle modifiche al prodotto o nell'ambiente in cui è installato ..... 5
1.5 Rischio di ustioni a seguito di contatto con superfici molto calde ..... 5
1.6 Pericolo di ustioni dovuto all'acqua calda sanitaria ..... 5
1.7 Evitare il rischio di lesioni a causa di congelamenti al contatto con il refrigerante ..... 5
1.8 Rischio di lesioni e danni materiali se la manutenzione e la riparazione non vengono effettuate o vengono effettuate in modo inadeguato ..... 6
1.9 Rischio di danni da corrosione a causa di aria ambiente non idonea ..... 6
1.10 Pericoli da modifiche nell'ambiente del prodotto ..... 6
1.11 Danni dovuti al gelo a causa di una temperatura ambiente troppo bassa ..... 6
1.12 Evitare i danni all'ambiente a causa della fuoriuscita di refrigerante ..... 7
**2 Avvertenze sulla documentazione ..... 8**
2.1 Osservanza della documentazione complementare ..... 8
2.2 Conservazione della documentazione ..... 8
2.3 Validità delle istruzioni ..... 8
**3 Descrizione del prodotto ..... 8**
3.1 Struttura prodotto ..... 8
3.2 Simboli visualizzati ..... 8
3.3 Nome del tipo e matricola ..... 9
3.4 Indicazioni sulla targhetta del modello ..... 9
3.5 Marcatura CE ..... 9
**4 Funzione ..... 10**
4.1 Modalità di utilizzo ..... 10
4.2 Accensione del prodotto ..... 10
4.3 Impostazione della lingua ..... 10
4.4 Impostare l'orario ..... 11
4.5 Impostazione temperatura acqua calda ..... 11
4.6 Impostazione supplementare temperatura dell'acqua calda per collegamento di un impianto fotovoltaico ..... 11
4.7 Programmazione orari di funzionamento ..... 11
4.8 Settaggio modalità vacanze ..... 12
4.9 Settaggio modalità turbo ..... 13
4.10 Impostare modalità di emergenza ..... 13
4.11 Attivazione della funzione protezione antilegionella ..... 13
4.12 Funzione antigelo ..... 13
**5 Soluzione dei problemi ..... 14**
5.1 Riconoscimento ed eliminazione delle anomalie ..... 14
**6 Cura e manutenzione ..... 14**
6.1 Manutenzione ..... 14
6.2 Cura del prodotto ..... 14
6.3 Controllo della tubazione di scarico della condensa e del sifone di scarico ..... 14
**7 Messa fuori servizio ..... 14**
7.1 Disattivazione temporanea del prodotto ..... 14
7.2 Disattivazione definitiva del prodotto ..... 14
**8 Riciclaggio e smaltimento ..... 14**
8.1 Smaltimento del refrigerante ..... 15

**9 Garanzia e servizio assistenza tecnica ..... 15**
9.1 Garanzia ..... 15
9.2 Servizio assistenza tecnica..... 17
**Appendice ..... 18**
**A Soluzione del problema ..... 18**
**B Ottimizzazione del consumo energetico..... 19**
B.1 Con una tariffa bassa e con il collegamento di un cavo di comando ..... 19
B.2 Con una tariffa bassa e senza il collegamento di un cavo di comando ..... 20
B.3 Funzionamento a tariffa elettrica costante..... 21

# 1 Sicurezza

## 1.1 Uso previsto

Con un uso improprio, possono insorgere pericoli per l'incolumità dell'utilizzatore o di terzi o anche danni al prodotto e ad altri oggetti.

Il prodotto è destinato alla produzione di acqua calda.

L'uso previsto comprende:

– Il rispetto delle istruzioni per l'uso del prodotto e di tutti gli altri componenti dell'impianto in allegato
– Il rispetto di tutti i requisiti di ispezione e manutenzione riportate nei manuali.

Questo prodotto può essere utilizzato da bambini di età pari e superiore agli 8 anni e da persone con ridotte capacità fisiche, sensoriali o mentali o senza esperienza e conoscenza a patto che vengano sorvegliati o istruiti sull'utilizzo del prodotto in sicurezza e che capiscano i pericoli connessi all'utilizzo del prodotto. I bambini non devono giocare con il prodotto. La pulizia e la manutenzione effettuabile dall'utente non vanno eseguite da bambini senza sorveglianza.

Qualsiasi utilizzo diverso da quello descritto nel presente manuale o un utilizzo che vada oltre quanto sopra descritto è da considerarsi improprio. È improprio anche qualsiasi utilizzo commerciale e industriale diretto.

**Attenzione!**

Ogni impiego improprio non è ammesso.

## 1.2 Pericolo a causa di un utilizzo errato

A seguito di un comando errato è possibile mettere a rischio se stessi e altre persone e causare danni materiali.

- ▸ Leggere attentamente queste istruzioni e tutta la documentazione complementare, in particolare il capitolo "Sicurezza" e le avvertenze.
- ▸ Eseguire le attività spiegate nelle presenti istruzioni per l'uso.

## 1.3 Pericolo di morte per la fuoriuscita di refrigerante

Il prodotto contiene il refrigerante R 290.

L'R 290 è un refrigerante infiammabile.

In caso di fuoriuscita di refrigerante sussiste il rischio di esplosione.

- Se possibile spalancare porte e finestre e creare una corrente d'aria.
- Non usare fiamme libere (per es. accendini, fiammiferi).
- Non fumare.
- Non utilizzare interruttori elettrici, spine, campanelli, telefoni e citofoni dell'edificio.
- Abbandonare immediatamente l'edificio e impedire l'accesso a terzi.

### 1.4 Pericolo di morte a causa delle modifiche al prodotto o nell'ambiente in cui è installato

- Non rimuovere, eludere né bloccare mai i dispositivi di sicurezza.
- Non manomettere i dispositivi di sicurezza.
- Non rimuovere o distruggere alcun sigillo applicato ai componenti.
- Non apportare modifiche:
  - al prodotto
  - alle linee di acqua e corrente
  - alla valvola di sicurezza
  - alle tubazioni di scarico
  - agli elementi costruttivi che possono influire sulla sicurezza operativa del prodotto

### 1.5 Rischio di ustioni a seguito di contatto con superfici molto calde

I tubi che fuoriescono e i raccordi idraulici durante il funzionamento sono molto caldi.

- Non toccare i raccordi idraulici.
- Non toccare i punti di ingresso e uscita dell'aria.

### 1.6 Pericolo di ustioni dovuto all'acqua calda sanitaria

Nei punti di prelievo dell'acqua calda sussiste pericolo di ustioni per temperature di questa superiori a 60 °C. Per i bambini e le persone anziane possono essere pericolose anche temperature inferiori.

- Selezionare la temperatura in modo che nessuno corra dei rischi.

### 1.7 Evitare il rischio di lesioni a causa di congelamenti al contatto con il refrigerante

Il prodotto viene fornito con una carica del refrigerante R 290. Si tratta di un refrigerante esente da cloro che non influenza lo strato di ozono della terra. Il refrigerante che fuoriesce può causare nel caso di contatto con il punto di fuoriuscita congelamenti.

- Se dovesse fuoriuscire del refrigerante, non toccare alcuna parte del prodotto.
- Non inspirare i vapori o i gas che possono fuoriuscire in caso di perdite circuito frigorigeno.
- Evitare il contatto della pelle o degli occhi con il refrigerante.
- Nel caso di contatto della pelle o degli occhi con il refrigerante, interpellare un medico.

### 1.8 Rischio di lesioni e danni materiali se la manutenzione e la riparazione non vengono effettuate o vengono effettuate in modo inadeguato

- Non tentare mai di eseguire di propria iniziativa lavori di manutenzione o interventi di riparazione del prodotto.
- Far eliminare immediatamente i guasti e i danni da un tecnico qualificato.
- Rispettare gli intervalli di manutenzione prescritti.

### 1.9 Rischio di danni da corrosione a causa di aria ambiente non idonea

Spray, solventi, detergenti a base di cloro, vernici, colle, composti a base di ammoniaca, polveri e simili possono causare la corrosione del prodotto.

- Verificare che l'alimentazione di aria sia priva di fluoro, cloro, zolfo, polveri, ecc..
- Assicurarsi che nel luogo d'installazione non vengano stoccate sostanze chimiche.

### 1.10 Pericoli da modifiche nell'ambiente del prodotto

Determinati lavori di allestimento e ristrutturazione nell'appartamento possono compromettere la funzionalità del prodotto.

- Rivolgersi al proprio installatore prima di effettuare i relativi lavori.

### 1.11 Danni dovuti al gelo a causa di una temperatura ambiente troppo bassa

Se la temperatura ambiente impostata è troppo bassa, non si può escludere che alcune parti dell'impianto di riscaldamento possano subire danni a causa del gelo.

Il prodotto può cedere aria fredda nel locale. Conseguentemente la temperatura ambiente può scendere sotto gli 0°C.

- In caso di assenza in un periodo di temperature esterne basse, assicurarsi quindi che l'impianto di riscaldamento rimanga in funzione e che gli ambienti siano sufficientemente riscaldati.
- Osservare tassativamente le avvertenze relative alla protezione antigelo.

## 1.12 Evitare i danni all'ambiente a causa della fuoriuscita di refrigerante

Il prodotto contiene il refrigerante R 290. Il refrigerante non deve essere rilasciato nell'atmosfera.

Il refrigerante contenuto nel prodotto, prima dello smaltimento del prodotto stesso, deve essere travasato in un contenitore adatto per essere quindi riciclato o smaltito ai sensi delle norme vigenti.

- Assicurarsi che gli interventi di manutenzione e quelli generali sul circuito del refrigerante vengono eseguiti esclusivamente da parte di personale qualificato e certificato dotato di un opportuno equipaggiamento protettivo.
- Far smaltire o riciclare il refrigerante contenuto nel prodotto da parte di personale qualificato e certificato nel rispetto dei regolamenti.

# 2 Avvertenze sulla documentazione

## 2.1 Osservanza della documentazione complementare

► Attenersi tassativamente a tutti i manuali di servizio allegati ai componenti dell'impianto.

## 2.2 Conservazione della documentazione

► Conservare il presente manuale e tutti altri documenti validi per l'ulteriore uso.

## 2.3 Validità delle istruzioni

**Validità:** Italia

Le presenti istruzioni valgono esclusivamente per:

### Codice articolo apparecchio

| | |
|---|---|
| **MagnaAqua 200/3** | 0010028217 |
| **MagnaAqua 270/3** | 0010026828 |

# 3 Descrizione del prodotto

**Validità:** Hermann Saunier Duval

Il prodotto funziona a temperature dell'aria tra -7°C e +35°C. Al di fuori di questo intervallo di temperatura, la produzione di acqua calda è possibile solo tramite una alimentazione di energia supplementare (spirale scaldante).

## 3.1 Struttura prodotto

**Validità:** MagnaAqua 200/3, MagnaAqua 270/3, Italia

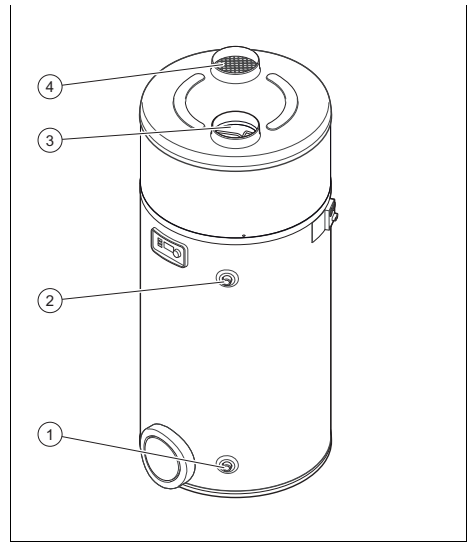


1 Raccordo dell'acqua fredda
2 Scarico dell'acqua calda
3 Adduzione d'aria
4 Smaltimento aria

## 3.2 Simboli visualizzati

**Validità:** Hermann Saunier Duval

| Simbolo | Significato |
|---|---|
| | Compressore in funzione |
| | Ventilatore in funzione |
| | Sbrinamento attivo |
| | Riscaldamento elettrico supplementare in funzione |
| | Richiesta di acqua calda |
| | Modalità Eco attiva |
| | Funzionamento antigelo attivo |
| | Modalità vacanze attiva |
| | Modalità fotovoltaico attiva |
| | Display bloccato |

| Simbolo | Significato |
|---|---|
| | Modo comfort attivo |
| | Modalità di programmazione attiva |

## 3.3 Nome del tipo e matricola

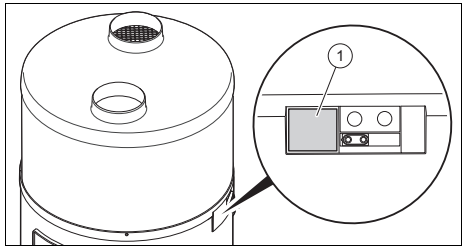


La denominazione del modello e la matricola si trovano sulla targhetta **(1)**.

## 3.4 Indicazioni sulla targhetta del modello

**Validità:** MagnaAqua 200/3, MagnaAqua 270/3, Italia

La targhetta del modello è applicata in fabbrica sul lato destro del prodotto.

| Indicazioni sulla targhetta del modello | Significato |
|---|---|
| MagnaAqua | Nome del modello |
| 200 / 270 | Volume bollitore |
| /3 | Versione apparecchio |
| COP | Coefficiente di rendimento - riscaldamento |
| 230 V (monofase) ~ 50 Hz | Tensione e frequenza della fornitura di energia elettrica del prodotto |
| P max | Potenza elettrica assorbita max. |
| I max | Max. intensità di corrente del circuito elettrico di alimentazione |
| IP... | Tipo di protezione/classe di protezione |
| 140 Kg | Peso totale del prodotto vuoto |

| Indicazioni sulla targhetta del modello | Significato |
|---|---|
| | Capacità nominale del bollitore<br>Pressione max. circuito dell'acqua calda<br>Temperatura max. circuito dell'acqua calda |
| P | Circuito refrigerante<br>Tipo di refrigerante, quantità, sovrappressione nominale ammessa<br>Potenza termica nominale del circuito refrigerante |
| | Max. portata dell'aria della pompa di calore |
| P | Potenza termica nominale del riscaldamento elettrico supplementare |
| xxxxxxyyyyyyyyyyzzzzzzzzzzzz | Codice a barre con numero di serie,<br>Le cifre dalla 7ª alla 16ª costituiscono il numero di articolo |
| | Smaltimento dell'imballo |
| | Il bollitore contiene del prodotto combustibile |
| | Vedere le istruzioni |

## 3.5 Marcatura CE

Con la codifica CE viene certificato che i prodotti con i dati riportati sulla targhetta del modello soddisfano i requisiti fondamentali delle direttive pertinenti in vigore.

La dichiarazione di conformità può essere richiesta al produttore.

# 4 Funzione

## 4.1 Modalità di utilizzo

È possibile comandare il prodotto mediante i tre tasti.

– Premendo il tasto Menu si accede al menu principale.
– Premendo la manopola è possibile selezionare le voci di menu e confermare i valori impostati. Ruotando la manopola è possibile impostare i valori.
– Con il tasto Orologio è possibile impostare l'ora.

Il display si spegne ca. 180 s dopo l'ultimo comando.

## 4.2 Accensione del prodotto

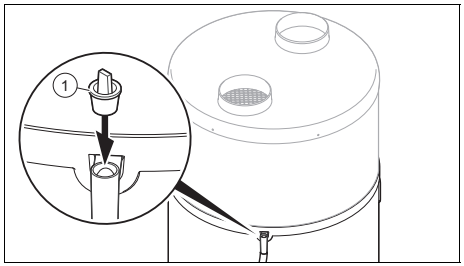


1. Prima di mettere in funzione il prodotto, sincerarsi che il tappo **(1)** sia stato rimosso dal raccordo di scarico della condensa.
2. Accertarsi che il rubinetto di intercettazione del gruppo di sicurezza all'ingresso dell'acqua fredda sia aperto.
3. Prima di inserire l'alimentazione elettrica, sincerarsi che il bollitore ad accumulo sia pieno.
4. Accertarsi che il prodotto sia collegato all'alimentazione di tensione.
5. Premere il tasto on/off del prodotto.
   ◁ Il display si accende.
   ◁ Si accende il LED verde sul display.
   ◁ L'illuminazione di sfondo del display lampeggia e viene chiesto di inserire la lingua.
   – Ruotare la manopola per impostare la lingua. Confermare la scelta premendo la manopola.
   ◁ L'apparecchio dà la possibilità di selezionare la lingua soltanto alla prima procedura di inserimento. Tuttavia è possibile modificare la lingua impostata. Seguire a tal fine le istruzioni nel capitolo relativo all'impostazione della lingua. (→ Pagina 10)
   ◁ La pompa di calore si avvia solo se la temperatura dell'acqua fredda è al di sotto della temperatura dell'acqua impostata, se l'ora di inserimento secondo il programma di esercizio rientra nel tempo di riscaldamento e se la tariffa dell'elettricità consente il riscaldamento.
   ◁ Se la pompa di calore è in funzione, si genera una corrente d'aria sull'ingresso ed uscita dell'aria.

**Avvertenza**
Dopo la prima messa in servizio, a seconda della temperatura di aspirazione dell'aria e della temperatura dell'acqua fredda, la pompa di calore necessita dalle 5 alle 12 ore fino al raggiungimento della temperatura di 55 °C.

## 4.3 Impostazione della lingua

► Se si desidera modificare l'impostazione attuale, premere il tasto menu.
► Ruotare la manopola fino a quando sul display non compare l'impostazione della lingua.
► Premere la manopola.
► Scegliere la lingua desiderata con la manopola .
► Confermare premendo la manopola.
► Premere il tasto menu per tornare alla visualizzazione originaria.

## 4.4 Impostare l'orario

- ▶ Premere il tasto Orologio.
- ▶ Confermare premendo la manopola.
- ▶ Ruotare la manopola per impostare il giorno.
- ▶ Confermare premendo la manopola.
- ▶ Ruotare la manopola per impostare il mese.
- ▶ Confermare premendo la manopola.
- ▶ Ruotare la manopola per impostare l'anno.
- ▶ Confermare premendo la manopola.
- ▶ Ruotare la manopola per impostare l'ora.
- ▶ Confermare premendo la manopola.
- ▶ Ruotare la manopola per impostare il minuto.
- ▶ Confermare premendo la manopola.
- ▶ Premere il tasto menu per tornare alla visualizzazione originaria.

## 4.5 Impostazione temperatura acqua calda

1. Premere il tasto Menu.
2. Ruotare la manopola fino alla comparsa del menu **SET T ACQ.** sul display.
3. Premere la manopola.
4. Ruotando la manopola, impostare la temperatura dell'acqua calda desiderata ( **T AC QUA**).
5. Confermare premendo la manopola.
6. Premere il tasto menu per tornare alla visualizzazione originaria.

## 4.6 Impostazione supplementare temperatura dell'acqua calda per collegamento di un impianto fotovoltaico

**Avvertenza**
Se questa funzione è attivata a livello di comando per il tecnico qualificato, è possibile effettuare le impostazioni.

1. Premere il tasto Menu.
2. Ruotare la manopola fino alla comparsa del menu **T°PV ECO** sul display.
3. Premere la manopola.
4. Ruotare la manopola, per regolare la temperatura dell'acqua calda desiderata, prodotta con l'ausilio dell'energia elettrica dall'impianto fotovoltaico.
   - ◁ **T°PV ECO**: la pompa di calore riscalda l'acqua nel bollitore ad accumulo a una temperatura superiore alla temperatura dell'acqua calda normale.
   - ◁ **T°PV MAX**: la pompa di calore e la resistenza elettrica a immersione riscaldano l'acqua nel bollitore ad accumulo ad una temperatura superiore al parametro **T°PV ECO**.

**Avvertenza**
Quando l'impianto fotovoltaico genera corrente, l'impostazione della temperatura dell'acqua calda viene adattata automaticamente.

5. Confermare premendo la manopola.
6. Premere il tasto menu per tornare alla visualizzazione originaria.

## 4.7 Programmazione orari di funzionamento

Programmando gli orari di funzionamento è possibile ottimizzare il consumo energetico del prodotto (kWh). Durante la programmazione tenere in considerazione i seguenti punti:

- Livelli tariffari per la corrente (Orari a bassa tariffa /alta tariffa)
- Temperatura dell'aria prelevata (il prodotto durante le ore del giorno più calde ha un rendimento migliore)
- Verificare se il prodotto viene azionato da un cavo a bassa tariffa.

### 4.7.1 Programmazione degli orari di funzionamento per il primo giorno della settimana

- ► Tenere premuto il tasto Orologio per 3 secondi.
- ► Selezionare con la manopola il giorno.
- ► Premere la manopola.
- ► Premere la manopola per creare un nuovo programma per questo giorno.
- ► Ruotare la manopola per impostare la fine del 1° intervallo di esercizio.
- ► Premere la manopola.
- ► Ruotare la manopola per impostare il livello di comfort del 1° intervallo di esercizio.
  - ◁ **A-G**: Protezione antigelo – il prodotto impedisce il congelamento (temperatura dell'acqua di almeno +5 °C).
  - ◁ **ECO**: Modo Eco – la pompa di calore riscalda il boiler ad accumulo alla temperatura nominale.
  - ◁ **COnF**: Modo comfort – la pompa di calore e la resistenza elettrica a immersione riscaldano il boiler ad accumulo alla temperatura nominale.
- ► Premere la manopola.
- ► Ruotare la manopola per impostare la fine del 2° intervallo di esercizio.
- ► Premere la manopola.
- ► Ripetere i passi per impostare altri intervalli di esercizio (fino a 7 al giorno).
- ► Ruotare la manopola per impostare la fine dell'ultimo intervallo di esercizio alla relativa ora di partenza.
  - ◁ Viene visualizzata automaticamente la fine dell'intervallo di esercizio alle ore 24:00.
- ► Premere la manopola.
- ► Premere il tasto menu per tornare alla visualizzazione originaria.

**Avvertenza**
Se è collegato un impianto fotovoltaico, è possibile che il prodotto si azioni al di fuori dei tempi programmati. Le impostazioni corrispondenti sono state effettuate dal tecnico qualificato. All'occorrenza discutere l'impostazione con il proprio tecnico qualificato.

### 4.7.2 Programmazione degli orari di funzionamento per altri giorni della settimana

- ► Tenere premuto il tasto Orologio per 3 secondi.
- ► Selezionare con la manopola il giorno.
- ► Premere la manopola.
- ► Premere la manopola per creare un programma per questo giorno.
- ► È possibile copiare il programma del giorno precedente.
- ► Se si desidera copiare il programma di un altro giorno, selezionare **COPI. PROG.**.
- ► Con **MODI F PRO.** è possibile modificare un programma copiato.
- ► Con **VEDI PROG.** è possibile modificare un programma presente.
- ► Premere il tasto menu per tornare alla visualizzazione originaria.

## 4.8 Settaggio modalità vacanze

Con questa modalità il prodotto può essere messo in una modalità di Standby in cui la funzione di protezione antigelo rimane attiva. Si tratta di una modalità programmabile. È possibile programmare una durata compresa tra 1 e 99 giorni. Quando si conferma il numero dei giorni (1 giorno = intervallo di 24 ore), la modalità viene attivata.

Con questa modalità viene esclusa temporaneamente la programmazione oraria impostata.

La modalità termina automaticamente, alla stessa ora, una volta trascorso il numero di giorni impostato. Durante l'intera vacanza il display mostra **RIT.VACAN.** (ritorno dalle vacanze) e il numero dei giorni restanti.

- ► Premere il tasto Menu.
- ► Ruotare la manopola fino alla comparsa del menu **VACA NZE** sul display.
- ► Premere la manopola.
- ► Ruotare la manopola per impostare il numero di giorni di vacanza desiderato.
- ► Premere la manopola.
- ► Premere il tasto menu per tornare alla visualizzazione originaria.
- ► Se si ritorna in anticipo dalle vacanze ripetere i passi sopra descritti e impostare il numero dei giorni di vacanza a 0.

## 4.9 Settaggio modalità turbo

Questa modalità consente il funzionamento contemporaneo provvisorio del riscaldamento supplementare (resistenza elettrica a immersione) e della pompa del calore per riscaldare più rapidamente l'acqua calda sanitaria. Il simbolo (Riscaldamento supplementare in funzione) lampeggia. Quando viene raggiunta la temperatura nominale nel boiler ad accumulo, la modalità viene disattivata automaticamente.

Questa modalità viene attivata automaticamente entro 24 ore dall'attivazione.

Con questa modalità viene esclusa temporaneamente la programmazione oraria impostata.

- ► Premere il tasto Menu.
- ► Ruotare la manopola fino alla comparsa del menu **TURB O** sul display.
- ► Premere la manopola.
- ► Ruotare la manopola per attivare il modo **TURB O**.
- ► Premere la manopola.
- ► Premere il tasto menu per tornare alla visualizzazione originaria.

## 4.10 Impostare modalità di emergenza

Questa modalità consente il funzionamento di emergenza nel caso in cui non sia possibile utilizzare la pompa di calore (tubi dell'aria non ancora collegati, lavori che producono molta polvere in prossimità del prodotto …). In questa modalità non è possibile ottenere alcun risparmio energetico mediante la pompa di calore. Per questo dovrebbe essere utilizzata solo in casi eccezionali e per un tempo ridotto.

- ► Premere il tasto Menu.
- ► Ruotare la manopola fino alla comparsa del menu **MODO.ELETT.** sul display.
- ► Premere la manopola.
- ► Ruotare la manopola per attivare la modalità di emergenza.
- ► Premere la manopola.
- ► Premere il tasto menu per tornare alla visualizzazione originaria.

## 4.11 Attivazione della funzione protezione antilegionella

Il prodotto dispone di una funzione di protezione antilegionella. In tal modo l'acqua nel bollitore ad accumulo viene riscaldata ad una temperatura compresa tra 60 °C e 70 °C.

Per l'attivazione o la disattivazione della funzione di protezione antilegionella rivolgersi ad un tecnico qualificato.

## 4.12 Funzione antigelo

**Avvertenza**
Con la funzione antigelo viene protetto solo il prodotto. L'impianto dell'acqua calda e dell'acqua fredda non è protetto dal prodotto.

# 5 Soluzione dei problemi

## 5.1 Riconoscimento ed eliminazione delle anomalie

Questa sezione contiene tutti i messaggi di errore alla cui causa è possibile rimediare senza l'aiuto di un tecnico qualificato per poter mettere in tal modo nuovamente in funzione prodotto.

Soluzione del problema (→ Pagina 18)

- ► In linea di massima assicurarsi che il prodotto funzioni correttamente e che non vengano visualizzati messaggi di errore o allarmi.
- ► Se dopo il tentativo di soluzione il problema persiste, rivolgersi al proprio tecnico qualificato.

# 6 Cura e manutenzione

## 6.1 Manutenzione

Presupposti per una continua operatività, per una sicurezza di esercizio, per l'affidabilità, nonché per una lunga durata di vita del prodotto, sono l'esecuzione di un'ispezione annuale e di una manutenzione del prodotto da parte di un tecnico qualificato.

## 6.2 Cura del prodotto

- ► Pulire il rivestimento con un panno umido ed un po' di sapone privo di solventi.
- ► Non utilizzare spray, sostanze abrasive, detergenti, solventi o detergenti che contengano cloro.

## 6.3 Controllo della tubazione di scarico della condensa e del sifone di scarico

La tubazione di scarico della condensa e l'imbuto di scarico devono essere sempre liberi.

- ► Controllare regolarmente che la tubazione di scarico della condensa e il sifone di scarico non presentino anomalie e, in particolare, non siano intasati.

Nella tubazione di scarico della condensa e nel sifone di scarico non devono essere visibili o presenti ostacoli di alcun tipo.

- ► Nel caso in cui venissero rilevate anomalie, farle eliminare da un tecnico qualificato.

# 7 Messa fuori servizio

## 7.1 Disattivazione temporanea del prodotto

- ► Se nel caso di un'assenza prolungata viene interrotta l'alimentazione elettrica dell'appartamento o del prodotto, far svuotare il prodotto da un tecnico qualificato riconosciuto o proteggerlo in modo sufficiente dal gelo.

## 7.2 Disattivazione definitiva del prodotto

- ► Far disattivare il prodotto in modo definitivo da un tecnico qualificato e riconosciuto.

# 8 Riciclaggio e smaltimento

- ► Incaricare dello smaltimento dell'imballo del prodotto l'azienda che lo ha installato.

Se il prodotto è contrassegnato con questo simbolo:

- ► In questo caso non smaltire il prodotto con i rifiuti domestici.
- ► Conferire invece il prodotto in un punto di raccolta per apparecchi elettrici o elettronici usati.

Se il prodotto è munito di batterie contrassegnate con questo simbolo, è possibile che le batterie contengano so-

stanze dannose per la salute e per l'ambiente.

► In questo caso smaltire le batterie in un punto di raccolta per batterie usate.

### 8.1 Smaltimento del refrigerante

Il prodotto contiene il refrigerante R 290.

► Far smaltire il refrigerante solo da parte di personale specializzato e qualificato.
► Rispettare le avvertenze di sicurezza generali.

## 9 Garanzia e servizio assistenza tecnica

### 9.1 Garanzia

**Validità:** Italia, Hermann Saunier Duval

1. Hermann Saunier Duval garantisce la qualità, l'assenza di difetti e il regolare funzionamento dei propri prodotti, impegnandosi a eliminare ogni difetto originario a titolo completamente gratuito nel periodo coperto dalla presente Garanzia.
2. La presente Garanzia è offerta per l'acquisto dei prodotti nuovi e dura DUE ANNI dalla data di acquisto del prodotto da parte dell'utente finale.
3. La presente Garanzia opera esclusivamente per i prodotti Hermann Saunier Duval commercializzati e installati in Italia, Repubblica di San Marino, stato Città del Vaticano e viene prestata da Hermann Saunier Duval, i cui riferimenti sono indicati in calce, attraverso la propria Rete di Assistenza Tecnica Ufficiale denominata "Hermann Saunier Duval Service".
4. Per far valere i diritti di cui alla presente Garanzia convenzionale l'utente dovrà:
   – far effettuare la Prima Accensione Gratuita da un centro d'assistenza Ufficiale per i seguenti prodotti: caldaie, termoregolazione, collettori e bollitori solari, pompe di calore, unità di ventilazione meccanica controllata. All'atto della Prima Accensione il CAT provvederà a registrare sulla Cartolina di Garanzia la data di acquisto del prodotto da parte dell'utente attestata da un titolo di acquisto e dalla dichiarazione di conformità, incaricandosi di consegnarla a Vaillant Group Italia S.p.A.
   – compilare la Cartolina di Garanzia e spedirla direttamente a Vaillant Group Italia S.p.A, per i seguenti prodotti: scaldabagni e condizionatori. Per la validità della garanzia farà fede il titolo di acquisto del prodotto e la dichiarazione di conformità rilasciata da una ditta abilitata secondo le norme vigenti;
   – richiedere in caso di difetto o guasto l'intervento gratuito a domicilio sul prodotto installato contattando il Centro di Assistenza Ufficiale.
5. La Prima Accensione Gratuita del prodotto non costituisce in nessun caso il collaudo dell'impianto e neppure sostituisce altre operazioni di installazione, verifica, controllo e manutenzione dovute e svolte sull'impianto da soggetti abilitati a norma di Legge, le quali, anche se richieste in occasione della Prima Accensione Gratuita, dovranno essere concordate e prestate separatamente dalla presente Garanzia. A titolo indicativo e non esaustivo, per esempio: riempimento circuito riscaldamento, circuito solare, circuito frigorifero, circuito soluzione salina, analisi di combustione, prova tenuta tubazione gas, prova di tiraggio della canna fumaria, etc.
6. Hermann Saunier Duval si riserva di valutare e di offrire un rimedio di riparazione, o di sostituzione, tecnicamente idoneo a risolvere gli eventuali difetti del prodotto. In ogni caso la riparazione o la sostituzione di pezzi del

prodotto, o se necessario l'eventuale sostituzione del prodotto durante il periodo coperto dalla presente Garanzia, non comportano un prolungamento del periodo di Garanzia.

7. Sono esclusi dalla presente Garanzia altri prodotti presenti nell'impianto, non inseriti in questa garanzia, e tutti i difetti che risultano dovuti alle seguenti cause:
   - manomissione o errata regolazione del prodotto da parte dell'utente o di terzi al di fuori della Rete di Assistenza Tecnica Hermann Saunier Duval Service,
   - condizioni di utilizzo non previste dalle istruzioni e avvertenze, precauzioni, raccomandazioni fornite da Hermann Saunier Duval a corredo del prodotto e degli obblighi di manutenzione imposti dalla legislazione vigente;
   - condizioni di utilizzo e manutenzioni errate del prodotto e/o dell'impianto, tenuto conto di quanto indicato nelle istruzioni, avvertenze, precauzioni, raccomandazioni,
   - utilizzo di parti di ricambio non originali Hermann Saunier Duval ,
   - fenomeni non imputabili al prodotto quali errato dimensionamento, blocchi o malfunzionamenti delle pompe e/o intasamenti dovuti a sporcizia in genere presente nei circuiti (es. di riscaldamento, sanitario, frigorifero ecc.),
   - difettosità dell'impianto, errori di installazione o non conformità dell'impianto rispetto alle istruzioni (avvertenze, precauzioni, raccomandazioni) e alle leggi e ai regolamenti e alle norme tecniche applicabili (es. errata regolazione, alimentazione del prodotto con gas o tensione impropria, utilizzo al di fuori del campo di omologazione del prodotto, mancanza del collegamento delle valvola di sicurezza alla rete fognaria ecc.),
   - comportamenti colposi o dolosi imputabili a soggetti terzi rispetto a Hermann Saunier Duval , nelle fasi di trasporto, movimentazione, stoccaggio, montaggio, installazione e regolazione del prodotto,
   - eventi di forza maggiore (es. fulmini, inondazioni, terremoti, gelo ecc.), scioperi, manifestazioni o atti vandalici.
     - Sono, inoltre, esclusi:
   - i materiali e le parti di consumo, quali guarnizioni e filtri, se non quando sia provato il vizio di fabbricazione,
   - le spese necessarie per la riparazione di prodotti installati in ambienti e/o posizioni difficilmente raggiungibili dal Centro Assistenza Ufficiale senza l'ausilio di attrezzature particolari (a titolo di puro esempio: ponteggi, scale, carrelli elevatori, smontaggio di arredi, es. pensili della cucina),
   - la fornitura e l'acquisto di combustibile, energia elettrica, acqua potabile, ecc.
     - Ogni eventuale intervento di assistenza tecnica richiesto per eliminare difetti o guasti imputabili a una delle cause di esclusione di cui sopra potrà essere concordato separatamente dalla presente Garanzia, e tutti i costi e gli oneri relativi saranno a carico dell'utente.
8. La presente Garanzia Convenzionale lascia impregiudicati i diritti dell'utente rispetto a quanto stabilito dalla Direttiva 99/44/CEE per le garanzie legali di vendita e dal relativo Decreto di recepimento in Italia (D.Lgs. n. 206/2005 – Codice del Consumo).
9. Le presenti condizioni di Garanzia sono le uniche offerte dalla Hermann

Saunier Duval all'utente e non possono essere sostituite o modificate da altre dichiarazioni o promesse da chiunque fornite. Solo Vaillant Group Italia potrà integrare le condizioni di garanzia per alcuni prodotti (le dichiarazioni saranno eventualmente consultabili sul sito internet http://www.hermann-saunierduval.it/home/.

## 9.2 Servizio assistenza tecnica

**Validità:** Italia, Hermann Saunier Duval

I Centri di Assistenza autorizzati Hermann Saunier Duval sono formati da tecnici qualificati e sono istruiti direttamente da Hermann Saunier Duval sui prodotti.

I Centri di Assistenza autorizzati Hermann Saunier Duval utilizzano inoltre solo ricambi originali.

Contatti il Centro di Assistenza autorizzato Hermann Saunier Duval più vicino chiamando il numero verde 800-233 625 oppure consultando il sito www.hermann-saunierduval.it

# Appendice

## A Soluzione del problema

| Errore | Causa | Rimedio |
|---|---|---|
| Il prodotto non funziona più. | L'alimentazione di corrente è interrotta. | Verificare che non ci sia una mancanza di corrente e che il prodotto sia collegato correttamente all'alimentazione. Quando l'alimentazione viene ripristinata, il prodotto si riporta automaticamente in funzione. Se il problema persiste, rivolgersi al proprio tecnico qualificato. |
| | La temperatura nominale dell'acqua è stata raggiunta. | Controllare la temperatura dell'acqua calda. |
| | Il prodotto è spento. | Controllare se il prodotto è inserito e il LED verde è acceso. |
| | Il prodotto si trova in modalità vacanze. | Uscire dalla modalità vacanze. |
| | La temperatura di ingresso dell'aria è inferiore a -7°C oppure superiore a +35°C. | Accertarsi che il bollitore ad accumulo sia scaldato mediante la sorgente di energia supplementare (resistenza elettrica a immersione). Quando la temperatura di ingresso dell'aria è nuovamente compresa tra -7°C e +35°C, la pompa di calore si riavvia. |
| | La programmazione a orario è in conflitto con lo scarico a tariffa elevata. | Controllare la programmazione oraria. |
| | Un orario di esercizio programmato impedisce il funzionamento (si accende il simbolo ECO). | Controllare gli orari di funzionamento impostati. |
| Manca acqua calda. | La quantità di acqua calda consumata in breve tempo è maggiore della capacità del boiler ad accumulo. | Attendere fino a quando il bollitore ad accumulo non viene ripristinato con una sufficiente quantità di acqua calda. |
| | Il tempo di funzionamento programmato della pompa di calore è troppo breve (almeno 12 ore in un intervallo di 24 ore). | Impostare il tempo di esercizio in modo che il boiler ad accumulo venga caricato per almeno 12 ore in un intervallo di 24 ore. |

| Errore | Causa | Rimedio |
|---|---|---|
| Manca acqua calda. | La temperatura nominale impostata è troppo bassa. | Aumentare la temperatura nominale. |
| | La programmazione a orario è in conflitto con lo scarico a tariffa elevata. | Controllare la programmazione oraria. |
| La condensa non viene scaricata (acqua sotto al prodotto). | Il tubo flessibile di scarico della condensa è parzialmente o completamente intasato | Controllare il tubo flessibile di scarico della condensa. |
| | Il tubo flessibile di scarico della condensa è piegato e schiacciato. | |
| | Il tubo flessibile di scarico della condensa non è installato. | Rivolgersi al tecnico qualificato. |
| Il riscaldamento elettrico supplementare non funziona. | Il contatto dell'ente distributore dell'energia o un orario di esercizio programmato impediscono il funzionamento (si accende il simbolo ECO). | Controllare la programmazione oraria e rivolgersi al tecnico qualificato. |
| | Il limitatore di temperatura di sicurezza del riscaldamento elettrico supplementare è scattato a seguito di surriscaldamento (> 87 °C). | Rivolgersi al tecnico qualificato. |
| Altri problemi | | Rivolgersi al tecnico qualificato. |

# B Ottimizzazione del consumo energetico

## B.1 Con una tariffa bassa e con il collegamento di un cavo di comando

| Settaggi dell'utente | | | |
|---|---|---|---|
| Settaggio / Funzione | particolarmente economico | medio | Per maggiore comfort |
| Temperatura nominale | 45 °C | 55 °C | 65°C |
| Programmazione oraria | Senza | Senza | Senza |
| Modalità vacanze | Per ogni assenza superiore a 24 ore | Per ogni assenza superiore a 3 giorni | Per ogni assenza superiore a una settimana |
| Modalità Turbo | Mai | Occasionalmente | Spesso |
| Settaggi da parte del tecnico qualificato | | | |
| Settaggio / Funzione | particolarmente economico | medio | particolarmente costoso |
| Ciclo antilegionella | No | 7 (settimanale) | 1 (giornaliero – non necessario) |
| Temperatura minima | No | 43 °C | 43 °C |
| Funzione **TEMP O MAX.** | No | **Auto** | 4 ore |
| *) Eccezione: la temperatura dell'aria è al di fuori dell'intervallo compreso tra -7°C e +35°C. In questo caso il funzionamento del riscaldamento supplementare è consentito. | | | |

| | | | |
|---|---|---|---|
| Livello di scarico per intervalli a tariffa alta (HT) | 0 (Funzionamento di resistenza elettrica a immersione e pompa di calore impedito negli orari a tariffa alta) | 1 (Funzionamento della resistenza elettrica a immersione impedito in orari a tariffa alta) | 2 (Disattivazione del circuito di scarico) |
| Panoramica modalità operativa | – NT: la pompa di calore ed eventualmente la resistenza elettrica a immersione riscaldano il bollitore ad accumulo<br>– HT: il prodotto funziona in modalità protezione antigelo (almeno +5 °C) | – NT: la pompa di calore ed eventualmente la resistenza elettrica a immersione riscaldano il bollitore ad accumulo<br>– HT: solo la pompa di calore riscalda il boiler ad accumulo * | La pompa di calore e la resistenza elettrica a immersione riscaldano il bollitore ad accumulo senza alcuna limitazione temporale. |
| *) Eccezione: la temperatura dell'aria è al di fuori dell'intervallo compreso tra -7°C e +35°C. In questo caso il funzionamento del riscaldamento supplementare è consentito. | | | |

## B.2 Con una tariffa bassa e senza il collegamento di un cavo di comando

| | | | |
|---|---|---|---|
| Settaggi dell'utente | | | |
| Settaggio / Funzione | particolarmente economico | medio | Per maggiore comfort |
| Temperatura nominale | 45 °C | 55 °C | 65°C |
| Programmazione oraria | Tariffa bassa (NT) → ECO<br>Tariffa alta (HT) → protezione antigelo | Tariffa bassa (NT) → comfort<br>Tariffa alta (HT) fino alle 12:00 → ECO<br>Tariffa alta (HT) dopo le 12:00 → Protezione antigelo | Tariffa bassa (NT) → comfort<br>Tariffa alta (HT) fino alle 12:00 → Comfort<br>Tariffa alta (HT) dopo le 12:00 → ECO |
| Modalità vacanze | Per ogni assenza superiore a 24 ore | Per ogni assenza superiore a 3 giorni | Per ogni assenza superiore a una settimana |
| Modalità Turbo | Mai | Occasionalmente | Spesso |
| Settaggi da parte del tecnico qualificato | | | |
| Settaggio / Funzione | particolarmente economico | medio | particolarmente costoso |
| Ciclo antilegionella | No | 7 (settimanale) | 1 (giornaliero – non necessario) |
| Temperatura minima | No | 43 °C | 43 °C |
| Funzione **TEMP O MAX.** | No | 6 ore | 4 ore |
| *) Eccezione: la temperatura dell'aria è al di fuori dell'intervallo compreso tra -7°C e +35°C. In questo caso il funzionamento del riscaldamento supplementare è consentito. | | | |

| | | | |
|---|---|---|---|
| Livello di scarico per intervalli a tariffa alta (HT) | Nullo (impostazione di fabbrica su 1) | Nullo (impostazione di fabbrica su 1) | Nullo (impostazione di fabbrica su 1) |
| Panoramica modalità operativa | – NT: solo la pompa di calore riscalda il boiler ad accumulo *<br>– HT: il prodotto funziona in modalità protezione antigelo (almeno +5 °C) | – NT: la pompa di calore e la resistenza elettrica a immersione riscaldano il bollitore ad accumulo<br>– HT fino alle 12:00: la pompa di calore integra il riscaldamento del bollitore ad accumulo<br>– HT dopo le 12:00: il prodotto funziona in modalità protezione antigelo (almeno +5 °C) | – NT + HT fino alle 12:00: la pompa di calore e la resistenza elettrica a immersione riscaldano il bollitore ad accumulo<br>– HT dopo le 12:00: solo la pompa di calore riscalda il bollitore ad accumulo * |
| *) Eccezione: la temperatura dell'aria è al di fuori dell'intervallo compreso tra -7°C e +35°C. In questo caso il funzionamento del riscaldamento supplementare è consentito. | | | |

## B.3 Funzionamento a tariffa elettrica costante

| | | | |
|---|---|---|---|
| Settaggi dell'utente | | | |
| Settaggio / Funzione | particolarmente economico | medio | Per maggiore comfort |
| Temperatura nominale | 45 °C | 55 °C | 65°C |
| Programmazione oraria | Dalle ore 23:00 alle ore 11:00: protezione antigelo<br>Dalle ore 11:00 alle ore 23:00: ECO | Nessuna programmazione | Dalle ore 23:00 alle ore 11:00: ECO<br>Dalle ore 11:00 alle ore 23:00: nessuna programmazione |
| Modalità vacanze | Per ogni assenza superiore a 24 ore | Per ogni assenza superiore a 3 giorni | Per ogni assenza superiore a una settimana |
| Modalità Turbo | Mai | Occasionalmente | Spesso |
| Settaggi da parte del tecnico qualificato | | | |
| Settaggio / Funzione | particolarmente economico | medio | particolarmente costoso |
| Ciclo antilegionella | No | 7 (settimanale) | 1 (giornaliero – non necessario) |
| Temperatura minima | No | 43 °C | 43 °C |
| Funzione **TEMP O MAX.** | No | 6 ore | 4 ore |
| Livello di scarico per intervalli a tariffa alta (HT) | Nullo (impostazione di fabbrica su 1) | Nullo (impostazione di fabbrica su 1) | Nullo (impostazione di fabbrica su 1) |
| *) Eccezione: la temperatura dell'aria è al di fuori dell'intervallo compreso tra -7°C e +35°C. In questo caso il funzionamento del riscaldamento supplementare è consentito. | | | |

| | | | |
|---|---|---|---|
| Panoramica modalità operativa | – Dalle ore 23:00 alle ore 11:00: il prodotto funziona in modalità protezione antigelo (almeno +5 °C)<br>– Dalle ore 11:00 alle ore 23:00: la pompa di calore riscalda il boiler ad accumulo con rendimento migliorato* | La pompa di calore riscalda il boiler ad accumulo *. | – Dalle ore 23:00 alle ore 11:00: la pompa di calore riscalda il boiler ad accumulo *<br>– Dalle ore 11:00 alle ore 23:00: la pompa di calore riscalda il boiler ad accumulo con rendimento migliorato. Se necessario può essere inserita la resistenza elettrica a immersione. |
| *) Eccezione: la temperatura dell'aria è al di fuori dell'intervallo compreso tra -7°C e +35°C. In questo caso il funzionamento del riscaldamento supplementare è consentito. | | | |

**Editore/Produttore**
**SDECCI SAS**
17, rue de la Petite Baratte – 44300 Nantes
Téléphone +33 24068 1010 – Fax +33 24068 1053

0020285042_00

0020285042_00 – 28.02.2019

**Fornitore**
**Vaillant Group Italia S.p.A.**
Via Benigno Crespi 70 – 20159 Milano
Tel. +39 02 697 121 – Fax +39 02 697 12500
Assistenza clienti 800 233 625
info@hermann-saunierduval.it – www.hermann-saunierduval.it

© Questo manuale o parti di esso sono protette dal diritto d'autore e possono essere copiati o diffusi solo dietro consenso del produttore.
Con riserva di modifiche tecniche.