AVVERTENZE RELATIVE ALLA DOCUMENTAZIONE

Hermann non si assume responsabilità per eventuali danni dovuti alla mancata osservanza di queste istruzioni.

Conservazione della documentazione
Consegnare le presenti istruzioni all'utente dell'impianto, consigliandogli di conservarle affinché esse siano sempre disponibili in caso di necessità.

Attenzione: Le avvertenze precedute da questo simbolo DEVONO essere seguite per evitare malfunzionamenti e/o danni materiali all'apparecchio o ad altri oggetti.

AVVERTENZE RELATIVE ALLA SICUREZZA E PRESCRIZIONI

Impiego conforme alla destinazione
Il kit antigelo è destinato alla protezione del circuito sanitario del sistema Spaziozero Solar System. Qualsiasi utilizzo diverso è da considerarsi improprio. Il produttore non si assume nessuna responsabilità per danni causati da un uso improprio.
Un uso conforme dell'apparecchio comprende anche l'osservanza delle istruzioni per l'installazione.

Durante le operazioni di installazione, fare attenzione alle parti metalliche, per evitare la possibilità di lesioni personali quali tagli e abrasioni. Utilizzate i guanti nelle operazioni suddette.

Materiale d'imballaggio
Non lasciare alla portata dei bambini tutto il materiale d'imballaggio e di scarto (cartone, sacchetti di plastica, ecc.) in quanto fonti di pericolo.
Smaltire il materiale d'imballaggio secondo le previste normative Nazionali e Locali.

COMPOSIZIONE KIT ANTIGELO

(Fig. 1)

1 Resistenza antigelo premontata su staffa di supporto
2 n. 2 viti di fissaggio

Dopo aver rimosso l'imballaggio assicurarsi dell'integrità del contenuto.

ATTENZIONE: le protezioni antigelo non possono intervenire in mancanza di alimentazione elettrica.

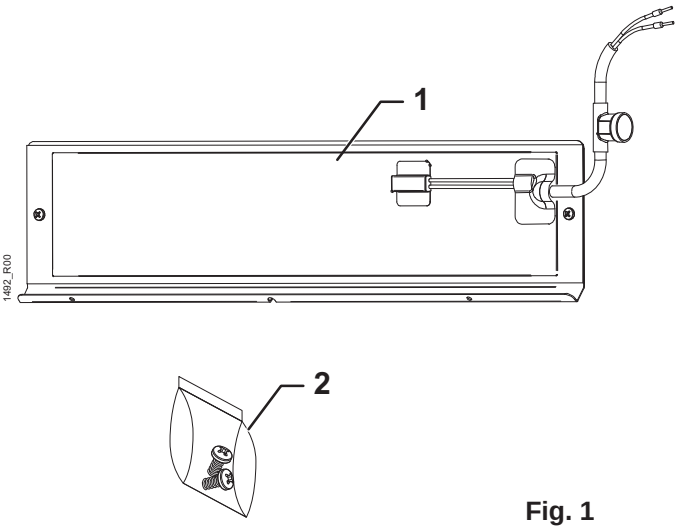

Fig. 1

CARATTERISTICHE TECNICHE

DATI TECNICI	U.M.	
Tensione / Frequenza	V / Hz	230 / 50
Potenza elettrica kit antigelo	W	100
Temperatura di funzionamento del sistema con kit antigelo	°C	-10°C

INSTALLAZIONE KIT ANTIGELO

- Togliere l'alimentazione elettrica al sistema Spaziozero Solar System.
- Accedere all'interno dell'unità da incasso (vedi paragrafo "Accesso ai componenti interni", capitolo "Istruzioni per messa in servizio, regolazione e manutenzione" del libretto istruzioni Spaziozero Solar System fornito con il kit "Tubi di collegamento e staffe" cod. A00660002).
- Posizionare la staffa con la resistenza premontata [1] all'interno dell'unità da incasso e fissarla mediante le due viti di fissaggio [2] (fig. 2).
- Effettuare il collegamento elettrico (vedi paragrafo seguente).
- Richiudere l'unità da incasso.
- Alimentare il sistema.

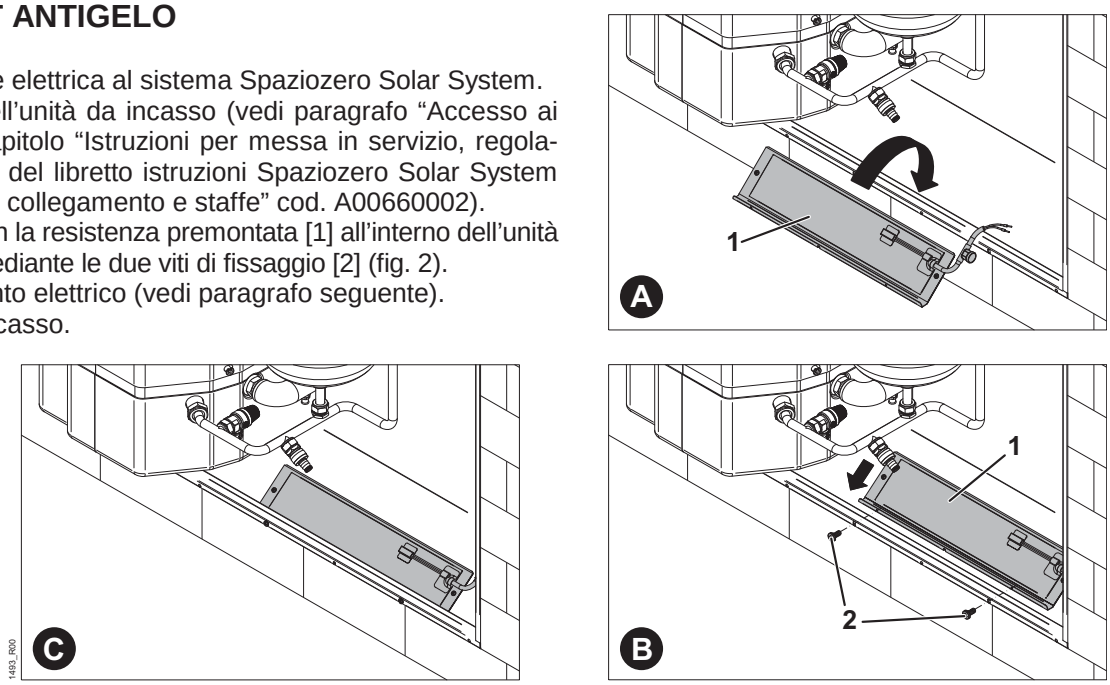

Fig. 2

COLLEGAMENTO ELETTRICO

- Aprire la scatola elettrica, svitando le 4 viti poste sul coperchio (fig 3).
- Inserire il cavo proveniente dalla resistenza nella scatola elettrica attraverso uno dei passacavi liberi e collegarlo alla morsettiera dedicata nella scatola elettrica (fig. 4).
- Richiudere la scatola elettrica.

Lo schema elettrico completo è riportato sul libretto istruzioni Spaziozero Solar System.

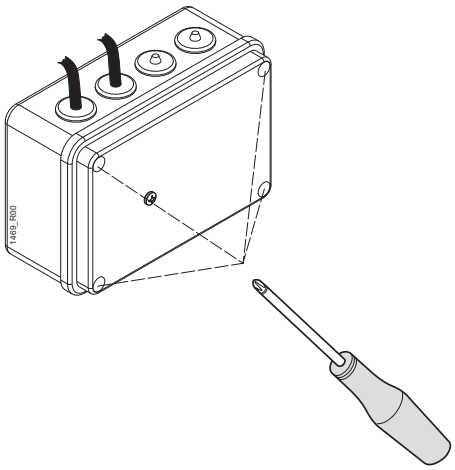

Fig. 3

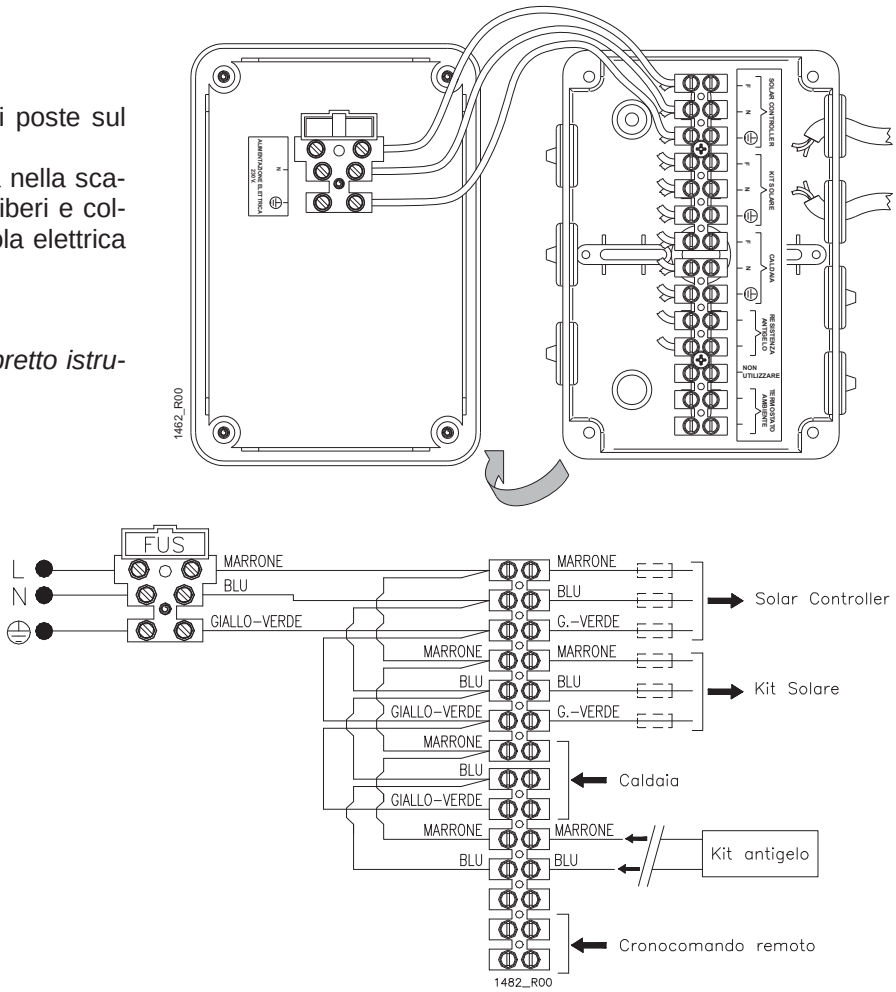

Fig. 4